ALBEDO · AUDIA FLIGHT · MUDR AKUSTIK · audioplan · AVIDHIFI · Do ACOUSTICS · MUSIC TOOLS · dynavox · TAD · T.A.C. · Vincent · SOUL NOTE

AUDIO LIVING DESIGN

LISTINO PREZZI AL PUBBLICO IVA COMPRESA NOVEMBRE 2024

ALBEDO

RIGHTNESS IN SOUND

made in Italy - www.albedoaudio.com - Listino prezzi al pubblico Novembre 2024

AUDIO LIVING DESIGN

RAFFAELLO COLLECTION

MODELLO	CODICE	SCHEDA TECNICA		PREZZO €
	AOAECG **AOAECR** **AOAECN**	**ACHEMA** Laccato piano grigio pastello **ACHEMA** Laccato piano rosso rubino perla **ACHEMA** Laccato piano nero 2,5 vie da pavimento Linea di trasmissione filtrata Helmholine System 1 woofer ceramico Accuton da 170 mm 1 midwoofer ceramico Accuton da 160 mm 1 tweeter ceramico Cell Line Accuton da 25 mm 86 dB - impedenza nominale 11ohm - 44 - 22.000 Hz +/- 3 dB Dimensioni (LxPxH) 23 x 38 x 101 cm - Peso: 38 kg cadauno	la coppia la coppia la coppia	**16.500** **16.500** **16.500**

MAESTRO COLLECTION

	AOAAWT **AOAABO**	**AMIRA** Noce **AMIRA** Rovere nero 2 vie da pavimento a fase lineare Linea di trasmissione filtrata Helmholine System 1 mid-woofer Curv da 145 mm 1 tweeter a cupola morbida da 25 mm Crossover acustico di primo ordine - componenti Mundorf Sensibilità 84dB, impedenza nominale 8 Ohm Risposta in frequenza +/- 3 dB 50 - 20.000 Hz Dimensioni: (LxPxH) 17 x 25 x 98 cm - Peso: 15 kg cadauno	la coppia la coppia	**8.490** **8.490**
	AOAPBO **AOAPEG** **AOAPLQ**	**APTICA SG** Rovere nero **APTICA SG** Laccato piano Ebano Grafite **APTICA SG** Laccato piano nero 2 vie da pavimento a fase lineare Linea di trasmissione filtrata Helmholine System 1 mid-woofer ceramico Accuton da 160 mm 1 tweeter ceramico a cupola Accuton da 25 mm Crossover acustico di primo ordine - componenti Mundorf Sensibilità 85dB, impedenza nominale 8 Ohm Risposta in frequenza: 45Hz - 22kHz, +/- 3dB Dimensioni: (LxPxH) 19 x 26 x 101 cm - Peso: 24 kg cadauno	la coppia la coppia la coppia	**12.220** **15.120** **15.120**
	AOAXBO **AOAXDO**	**AXCENTIA MKII** Rovere nero **AXCENTIA MKII DIAMOND SG** Rovere nero 3 vie da pavimento a fase lineare Linea di trasmissione ripiegata filtrata Helmholine System 2 woofer ceramici Accuton da 173 mm 1 midrange ceramico Accuton da 90 mm 1 midrange ceramico Cell Line Accuton da 90 mm (modello diamond) 1 tweeter ceramico a cupola Accuton da 30 mm 1 tweeter in diamante Accuton da 25 mm (modello diamond) Crossover acustico di primo ordine - componenti Mundorf Crossover point to point - Mundorf silver gold oil (modello diamond) Sensibilità 87dB, impedenza nominale 8 Ohm Risposta in frequenza: 35Hz - 22kHz, +/- 3dB Dimensioni: (LxPxH) 25 x 62 x 125 cm - Peso: 98 kg cadauno	la coppia la coppia	**38.200** **55.600**

I M P E R I A L E C O L L E C T I O N

	AOAGCB	**AGADIA** Rovere nero	la coppia	**26.500**
	AOAGCO	**AGADIA** Noce	la coppia	**26.500**
	AOAGCW	**AGADIA** Laccato piano noce	la coppia	**29.700**
	AOAGCN	**AGADIA** Laccato piano nero	la coppia	**29.700**
	AOAGCR	**AGADIA** Laccato piano rosso rubino perla	la coppia	**29.700**
		2,5 vie da pavimento Linea di trasmissione filtrata Helmholine System 1 woofer in sandwich ceramico Accuton da 220 mm 1 midwoofer ceramico Accuton da 170 mm 1 tweeter ceramico Cell Line Accuton da 25 mm Sensitivity 86 dB - impedenza nominale 8 ohm (6,5 ohm minimo) Crossover point to point - Componenti Mundorf Risposta in frequenza: 40 - 22.000 Hz +/- 3 dB Dimensioni (LxPxH) 25 x 46 x 108 cm - Peso: 62 kg cadauno		
	AOARCB	**ACCLARA** Rovere nero	la coppia	**59.800**
	AOARCO	**ACCLARA** Noce	la coppia	**59.800**
	AOARDW	**ACCLARA DIAMOND SGS** Laccato piano noce	la coppia	**79.300**
	AOARDN	**ACCLARA DIAMOND SGS** Laccato piano nero	la coppia	**79.300**
		3 vie da pavimento Linea di trasmissione twin mirrored filtrata Helmholine System 3 woofer Cell Line Accuton da 170 mm 1 midrange ceramico Cell Line Accuton da 90 mm 1 tweeter ceramico Cell Line Accuton da 25 mm 1 tweeter in diamante Accuton da 25 mm (modello diamond) Sensibilità 86dB(87dB mod. diamond) impedenza nominale 4 Ohm Crossover acustico di second'ordine - componenti Mundorf Crossover - Mundorf silver gold oil (modello diamond) Risposta in frequenza: 35Hz - 25kHz, +/- 3dB Risposta in frequenza: 35Hz - 33kHz, +/- 3dB (modello diamond) Dimensioni: (LxPxH) 28 x 45 x 140 cm - Peso: 140 kg cadauno		
	AOACLD	**ALECTA DIAMOND SGS** Nero	la coppia	**97.000**
		3 vie da pavimento Linea di trasmissione twin mirrored filtrata Helmoline System 2 woofer Cell Line Accuton da 190 mm 1 midrange ceramico Cell Line Accuton da 90 mm 1 tweeter in diamante Accuton da 25 mm Sensibilità 86dB, impedenza nominale 8 Ohm Risposta in frequenza: 33Hz - 25kHz, +/- 3dB Risposta in frequenza: 33Hz - 33kHz, +/- 3dB (modello diamond) Crossover acustico di second'ordine - componenti Mundorf Dimensioni: (LxPxH) 28 x 45 x 170 cm - Peso: 170 kg cadauno		
	AOATGW	**ATESIA DIAMOND SGS** Laccato piano noce	la coppia	**148.000**
	AOATGN	**ATESIA DIAMOND SGS** Laccato piano nero	la coppia	**148.000**
		3.5 vie da pavimento Linea di trasmissione twin mirrored filtrata Helmholine System 4 woofer Cell Line Accuton da 190 mm 2 midrange ceramico Cell Line Accuton da 90 mm 1 tweeter in diamante Accuton da 25 mm Sensibilità 87dB, impedenza nominale 4 Ohm Risposta in frequenza: 27Hz - 33kHz, +/- 3dB Crossover acustico di second'ordine Componenti Mundorf silver gold oil e supreme line Dimensioni: (LxPxH) 32 x 70 x 180 cm - Peso: 215 kg cadauno		

AUDIA FLIGHT

AUDIO LIVING DESIGN

made in Italy - www.audia.it - Listino prezzi al pubblico Novembre 2024

MODELLO	CODICE	SCHEDA TECNICA	PREZZO €
		Sorgenti digitali	
	AFCD3S	**CD FLIGHT THREE "S"** Argento	**3.840**
	AFCD3N	**CD FLIGHT THREE "S"** Nero	**3.840**
		DAC 768KHz / 32 bit - Con telecomando	
		Uscite: RCA, XLR	
		Impedenza di uscita: 200 Ohm	
		Tensione di uscita massima: 2,5 V RMS	
		Dimensioni: (LxPxH) 45 x 43 x 11 cm - Peso: 10 kg	
	AFC3UO	**Ingresso scheda** USB/OTTICO - opzionale	**480**
		32 bit 384 KHz, DSD 512	
	AFD20S	**CD FLS20 Hi-End SACD** Argento	**18.560**
	AFD20N	**CD FLS20 Hi-End SACD** Nero	**18.560**
		DAC PCM 32 bit 768 KHz - Con telecomando	
		Uscite: RCA, XLR, SACD, USB, SPDIF, DSD512, PCM	
		Impedenza di uscita: 240 Ohm	
		Tensione di uscita massima: 2,5 V RMS	
		Dimensioni: (LxPxH) 45 x 36,4 x 13,4 cm - Peso: 17 kg	
	AFSO20	**Scheda Streaming -** opzionale (2 USB 2.0 1 LAN port 384 PCM DSD 256), dedicata solo per FLS20	**2.240**
		Amplificatori integrati	
	AFIDS3	**FLIGHT THREE "S"** Argento - Amplificatore integrato Stereo	**4.160**
	AFINS3	**FLIGHT THREE "S"** Nero - Amplificatore integrato Stereo	**4.160**
		Con telecomando	
		Potenza in uscita per canale: W RMS: 8/4 Ohm 100/160W	
		Guadagno amplificatore: 26 dB	
		Impedenza di ingresso bilanciata: 30 kOhm	
		Impedenza di ingresso sbilanciata: 51 kOhm	
		Ingressi: 4 RCA, 1 XLR, 1 monitor, 1 x USB	
		Uscite: 1 RCA Pre, 1 RCA Rec	
		Dimensioni: (LxPxH) 45 x 43 x 11cm - Peso: 16,5 kg	
	AFIDP3	**Scheda phono** MM/MC - opzionale	**480**
	AFDCF1	**Scheda DAC** 192KHz / 24 bit con USB - opzionale	**640**
	AFIS09	**FLS9** Argento - Amplificatore integrato Stereo	**7.680**
	AFIN09	**FLS9** Nero - Amplificatore integrato Stereo	**7.680**
		Completamente bilanciato - Alimentazioni separate	
		Potenza in uscita per canale: W RMS: 8/4/2 Ohm 150/290/500W	
		Rapporto segnale/rumore: 110dB	
		Ingressi: 3 x RCA, 2 XLR	
		Uscite: 1 x XLR, 1 x RCA, 1 x REC RCA	
		Dimensioni: (LxPxH) 45 x 44 x 15 cm - Peso: 25,5 kg	
	AFDLS1	**Scheda DAC** 192KHz / 32 bit con USB - opzionale	**2.210**
	AFPSS1	**Scheda Phono** MM/MC - opzionale	**1.280**
	AFDSSD	**Scheda Streaming DAC** con USB - opzionale per serie FLS	**4.040**
	AFIS10	**FLS10** Argento - Amplificatore integrato Stereo	**12.195**
	AFIN10	**FLS10** Nero - Amplificatore integrato Stereo	**12.195**
		Completamente bilanciato - Alimentazioni separate	
		Potenza in uscita per canale: W RMS: 8/4/2 Ohm 200/380/700W	
		Ingressi: 3 x RCA, 2 x XLR	
		Uscite: 1 x RCA, 1 x XLR, 1 x REC RCA	
		Rapporto segnale/rumore: 110dB	
		Impedenza di ingresso: 47 kOhm	
		Peso: 36 kg	
	AFDLS1	**Scheda DAC** 192KHz / 32 bit con USB - opzionale	**2.210**
	AFPSS1	**Scheda Phono** MM/MC - opzionale	**1.280**
	AFDSSD	**Scheda Streaming DAC** con USB - opzionale per serie FLS	**4.040**

		Preamplificatori	
	AFSPS1 **AFSNS1** **AFDLS1** **AFPSS1** **AFDSSD**	**FLS1** Argento - Preamplificatore Stereo **FLS1** Nero - Preamplificatore Stereo Completamente bilanciato Ingressi: 3 x RCA, 2 x XLR Uscite: 1 x RCA, 1 x XLR, 1 x REC RCA Impedenza di ingresso: 47 kOhm Impedenza di uscita: <1 Ohm Potenza di uscita per canale: 12 W RMS su 8 Ohm Rapporto segnale/rumore: 110dB Dimensioni: (LxPxH) 45 x 38 x 12 cm - Peso: 11 kg **Scheda DAC** 192KHz / 32 bit con USB - opzionale **Scheda Phono** MM/MC - opzionale **Scheda Streaming DAC** con USB - opzionale per serie FLS	**8.260** **8.260** **2.210** **1.280** **4.040**
	AFST01 **AFNT01**	**STRUMENTO N°1 evo** Argento - Preamplificatore Stereo **STRUMENTO N°1 evo** Nero - Preamplificatore Stereo Completamente bilanciato Ingressi: 2 x RCA o XLR, 3 x XLR Uscite: 2 x XLR, 1 x RCA Impedenza di ingresso: 10pF 15kOhm Impedenza di uscita: 5 Ohm Ingressi: 5 XLR, 2 RCA Dimensioni: (LxPxH) 45 x 45 x 12 cm - Peso: 28 kg	**23.520** **23.520**
	AFST1S **AFST1N**	**STRUMENTO N°1 Signature** Argento - Preamplificatore Stereo **STRUMENTO N°1 Signature** Nero - Preamplificatore Stereo La versione Signature si differenzia dalla classica Strumento per l'uso di circuiti stampati dorati, parti metalliche dorate (distanziali e viti) utilizzati nelle connessioni elettriche, Relè Reed per radiofrequenza (a bassissima perdita), resistori esclusivi per uso audio Vishay Z Foil sul percorso del segnale. Condensatori Mundorf "Mcap Evo Silver Gold Oil", connettori per connessione diffusori Mundorf. Infine, una etichetta dorata applicata sul frontale indicherà la speciale, preziosa serie.	**42.240** **42.240**
		Preamplificatori phono	
	AFPP00 **AFPSO1**	**FLIGHT PHONO** Argento Pre phono MM/MC oppure MC/MC - Due telai Impedenza di ingresso MC da 7 Ohm a 980 Ohm Impedenza di ingresso MM da 47pF a 600pF Impedenza di uscita: 500 Ohm Alimentazione separata Risposta in frequenza: 5Hz - 120kHz Dimensioni: (LxPxH) 42 x 33 x 9,2 cm - Peso: 10,5 kg **Scheda Phono** MM oppure MC - set opzionale	**6.050** **1.120**
		Amplificatori finali	
	AFLS4S **AFLN4S**	**FLS4** Argento - Amplificatore finale Stereo **FLS4** Nero - Amplificatore finale Stereo Completamente bilanciato - Alimentazioni separate Potenza in uscita per canale: W RMS: 8/4/2 Ohm 200/38/700W Guadagno: 29dB Rapporto segnale/rumore: 110dB Impedenza d'ingresso: 7,5 kOhm Ingressi: 1 x RCA, 2 x XLR Dimensioni: (LxPxH) 45 x 44 x 18 cm - Peso: 34 kg	**10.560** **10.560**
	AFLS8S **AFLN8S**	**FLS8** Argento - Amplificatori finali mono la coppia **FLS8** Nero - Amplificatori finali mono la coppia Bilanciato Potenza in uscita per canale: W RMS: 8/4/2 Ohm 400/800/1500W Guadagno: 29dB Rapporto segnale/rumore: 110dB Ingressi: RCA, XLR Impedenza di ingresso: 7,5 kOhm Dimensioni: (LxPxH) 45 x 44 x 18 cm - Peso: 34 kg	**19.840** **19.840**

	AFST04 **AFNT04**	**STRUMENTO N°4 MK2** Argento - Amplificatore finale Stereo **STRUMENTO N°4 MK2** Nero - Amplificatore finale Stereo Completamente bilanciato Potenza in uscita per canale: W RMS: 8/4/2 Ohm 250/500/900W Guadagno: 29dB Rapporto segnale/rumore: 110dB Ingressi: RCA, XLR Impedenza di ingresso: 7,5 kOhm Dimensioni: (LxPxH) 45 x 50 x 28 cm - Peso: 125 kg	**27.520** **27.520**
	AFSTS4 **AFNTS4**	**STRUMENTO N°4 Signature** Argento - Amplificatore finale Stereo **STRUMENTO N°4 Signature** Nero - Amplificatore finale Stereo La versione Signature si differenzia dalla classica Strumento per l'uso di circuiti stampati dorati, parti metalliche dorate (distanziali e viti) utilizzati nelle connessioni elettriche, Relè Reed per radiofrequenza (a bassissima perdita), resistori esclusivi per uso audio Vishay Z Foil sul percorso del segnale. Condensatori Mundorf "Mcap Evo Silver Gold Oil", connettori per connessione diffusori Mundorf. Infine, una etichetta dorata applicata sul frontale indicherà la speciale, preziosa serie.	**40.320** **40.320**
	AFST08 **AFNT08**	**STRUMENTO N°8** Argento - Amplificatori finali mono la coppia **STRUMENTO N°8** Nero - Amplificatori finali mono la coppia Completamente bilanciato Potenza in uscita per canale: W RMS: 8/4/2 Ohm 500/1000/2000W Guadagno: 29dB Rapporto segnale/rumore: 110dB Ingressi: RCA, XLR Impedenza di ingresso: 7,5 kOhm Dimensioni: (LxPxH) 45 x 50 x 28 cm - Peso: 95 kg cadauno	**61.440** **61.440**
	AFSTS8 **AFNTS8**	**STRUMENTO N°8 Signature** Argento - Finali mono la coppia **STRUMENTO N°8 Signature** Nero - Finali mono la coppia La versione Signature si differenzia dalla classica Strumento per l'uso di circuiti stampati dorati, parti metalliche dorate (distanziali e viti) utilizzati nelle connessioni elettriche, Relè Reed per radiofrequenza (a bassissima perdita), resistori esclusivi per uso audio Vishay Z Foil sul percorso del segnale. Condensatori Mundorf "Mcap Evo Silver Gold Oil", connettori per connessione diffusori Mundorf. Infine, una etichetta dorata applicata sul frontale indicherà la speciale, preziosa serie.	**87.040** **87.040**

audioplan

AUDIO LIVING DESIGN

made in Germany - www.audioplan.eu - Listino prezzi al pubblico Novembre 2024

MODELLO	CODICE	SCHEDA TECNICA	PREZZO €
		Cavi di alimentazione	
	APP15S	**Ampère S** Cavo di alimentazione, 1.5 m Conduttori in rame ad alta purezza placcato argento 2,5 Smorzamento meccanico contro la microfonicità Alta flessibilità, presa schuko con connettori in rame ad alta purezza Tensione di alimentazione: 230 V Potenza nominale: 25 A	**650**
	APP15L	**Ampère L** Cavo di alimentazione di riferimento, 1.5 m Conduttori in rame ad alta purezza placcato argento 5 mm Smorzamento meccanico contro la microfonicità Alta flessibilità, presa schuko con connettori in rame ad alta purezza Tensione di alimentazione: 230 V Potenza nominale: 25 A	**1.540**
		Cavi di segnale	
	APMAXR **APMA5R** **APMAXX** **APMA5X**	**Maxwell A** - 1,0 m presa RCA rame, connettori Neutrik la coppia **Maxwell A** - 1,5 m presa RCA rame, connettori Neutrik la coppia **Maxwell A** - 1,0 m presa XLR rame, connettori Neutrik la coppia **Maxwell A** - 1,5 m presa XLR rame, connettori Neutrik la coppia Conduttori a costruzione simmetrica rame smaltato Alta flessibilità	**590** **719** **590** **719**
	APML1R **APML5R** **APML1X** **APML5X**	**Maxwell L** - 1,0 m presa RCA rame, connettori WBT la coppia **Maxwell L** - 1,5 m presa RCA rame, connettori WBT la coppia **Maxwell L** - 1,0 m presa XLR rame, connettori WBT la coppia **Maxwell L** - 1,5 m presa XLR rame, connettori WBT la coppia Cavo simmetrico di riferimento realizzato a mano Alta flessibilità	**2.340** **2.990** **2.340** **2.990**
	APMFSU **APM15U** **APMFXL** **APM15X**	**Maxwell U** - 1,0 m presa RCA rame, connettori WBT la coppia **Maxwell U** - 1,5 m presa RCA rame, connettori WBT la coppia **Maxwell U** - 1,0 m presa XLR rame, connettori WBT la coppia **Maxwell U** - 1,5 m presa XLR rame, connettori WBT la coppia Cavo simmetrico di riferimento realizzato a mano Alta flessibilità	**3.790** **4.975** **3.790** **4.975**
		Cavi di potenza	
	APMFSP **APMFSF**	**Faraday A II** - 3,0 m cavo di potenza per diffusori, banane la coppia **Faraday A II** - 3,0 m cavo di potenza per diffusori, forcelle la coppia	**860** **860**
	APMF3S **APMF3L**	**Faraday S II** - 3,0 m cavo di potenza per diffusori, banane la coppia **Faraday S II** - 3,0 m cavo di potenza per diffusori, forcelle la coppia	**2.090** **2.090**
	APMF3U **APMF3F**	**Faraday U** - 3,0 m cavo di potenza per diffusori, banane la coppia **Faraday U** - 3,0 m cavo di potenza per diffusori, forcelle la coppia	**8.500** **8.500**
		Accessori	
	APPR4S	**Power Star S4** Multipresa di alimentazione per sistemi audio 7 prese di connessione Cavo di alimentazione non incluso	**1.190**

	APPT0S	**Power Plant 100 S5** Filtro anti disturbo di frequenza tra i vari componenti del sistema audio Tensione di rete: 230 V Capacità di carico: 100 VA Cavo di alimentazione incluso Uscita: 230 V, messa a terra Peso: 2,4 kg	**1.290**
	APPT0U	**Power Plant 1500 U4** Isolamento / filtro-trasformatore Dedicato a preamplificatori e amplificatori di potenza Tensione di rete: 230 V Capacità di carico: 1000 VA Cavo di alimentazione Ampère S lunghezza 1,5 m incluso Uscita: commutabile/ messa a terra Peso: 24 kg	**annunciato**

AVIDHIFI

AUDIO LIVING DESIGN

made in England - www.avidhifi.co.uk - Listino prezzi al pubblico Novembre 2024

MODELLO	CODICE	SCHEDA TECNICA	PREZZO €
		Giradischi	
	AVAIPP	**Ingenium Plug & Play** Nero Trazione a cinghia, 33-45 giri Telaio rigido, sospensioni elastometriche Clamp, testina e braccio inclusi Peso del piatto girevole: 2 kg (con clamp opzionale 2,5 kg) Cuscinetto invertito in acciaio inox Motore: 115/230V Tensione di ingresso: 100-240 VAC 50/60 Hz 10W max Dimensioni: (LxPxH) 37 x 30,5 x 13 cm - Peso: 5,9 kg	**1.860**
	AVADID	**Diva II** Nero Trazione a cinghia, 33-45 giri Alimentatore esterno incluso, clamp incluso Testina e braccio non inclusi Peso del piatto girevole: 2,5 kg Tensione di ingresso: 100-240 VAC 50/60 Hz 20W max Dimensioni giradischi: (LxPxH) 45 x 39 x 14 cm - Peso: 12,8 Kg Dimensioni alimentatore: (LxPxH) 15,8 x 28,3 x 6 cm - Peso: 3,5 Kg	**4.030**
	AVADIV	**Diva II SP** Nero Trazione a doppia cinghia, 33-45 giri Alimentatore esterno incluso, clamp incluso Testina e braccio non inclusi Peso del piatto girevole: 6,3 kg Tensione di ingresso: 100-240 VAC 50/60 Hz 20W max Dimensioni giradischi: (LxPxH) 45 x 39 x 14 cm - Peso: 12,8 Kg Dimensioni alimentatore: (LxPxH) 15,8 x 28,3 x 6 cm - Peso: 3,5 Kg	**4.820**
	AVAVSI **AVAVBL**	**Volvere** Argento **Volvere** Nero Trazione a doppia cinghia, 33-45 giri Alimentatore esterno incluso, clamp incluso Testina e braccio non inclusi Peso del piatto girevole: 6,7 kg Tensione di ingresso: 100-240 VAC 50/60 Hz 20W max Dimensioni giradischi: (LxPxH) 42,5 x 37 x 20,5 cm - Peso: 12,3 Kg Dimensioni alimentatore: (LxPxH) 15,8 x 28,3 x 6 cm - Peso: 3,5 Kg	**7.975** **7.975**
	AVASSI **AVASBL**	**Sequel** Argento **Sequel** Nero Trazione a doppia cinghia, 33-45 giri Alimentatore esterno incluso, clamp incluso Testina e braccio non inclusi Peso del piatto girevole: 6,7 kg Tensione di ingresso: 100-240 VAC 50/60 Hz 20W max Dimensioni giradischi: (LxPxH) 42,5 x 37 x 20,5 cm - Peso: 12,3 Kg Dimensioni alimentatore: (LxPxH) 25 x 21,5 x 9,5 cm - Peso: 3,5 Kg	**10.630** **10.630**
	AVASTD	**Acutus Dark Iron (STD)** Nero Trazione a doppia cinghia, 33-45 giri Alimentatore esterno incluso, controllo velocità, clamp incluso Testina e braccio non inclusi Peso del piatto girevole: 10kg Tensione di ingresso: 100-240 VAC 50/60 Hz 20W max Dimensioni giradischi: (LxPxH) 46 x 40 x 21 cm - Peso: 19 Kg Dimensioni alimentatore: (LxPxH) 25 x 21,5 x 9,5 cm - Peso: 3,5 Kg	**12.360**

	AVADIT	**Acutus Dark Iron** Nero Incluso speciale tappeto LP e clamp upgrade Trazione a doppia cinghia, 33-45 giri Alimentatore esterno incluso, controllo velocità Testina e braccio non inclusi Peso del piatto girevole: 10kg Tensione di ingresso: 100-240 VAC 50/60 Hz 20W max Dimensioni giradischi: (LxPxH) 46 x 40 x 21 cm - Peso: 19 Kg Dimensioni alimentatore: (LxPxH) 25 x 21,5 x 9,5 cm - Peso: 3,5 Kg	**15.890**
	AVACCC	**Acutus Classic** Cromo Trazione a doppia cinghia, 33-45 giri Alimentatore esterno incluso, clamp incluso Testina e braccio non inclusi Peso del piatto girevole: 10kg Tensione di ingresso: 100-240 VAC 50/60 Hz 300W max Dimensioni giradischi: (LxPxH) 46 x 40 x 21 cm - Peso: 19 Kg Dimensioni alimentatore: (LxPxH) 25 x 21,5 x 9,5 cm - Peso: 3,5 Kg	**20.900**
	AVACRC	**Acutus Reference** Cromo Trazione a doppia cinghia, 33-45 giri Super alimentatore esterno incluso, clamp incluso Testina e braccio non inclusi Peso del piatto girevole: 10kg Tensione di ingresso: 100-240 VAC 50/60 Hz 300W max Dimensioni giradischi: (LxPxH) 46 x 40 x 21 cm - Peso: 19 Kg Dimensioni alimentatore: (LxPxH) 41,5 x 35 x 14 cm - Peso: 20 Kg	**33.230**
	AVACRM	**Acutus Reference Mono** Cromo Trazione a doppia cinghia, 33-45 giri Alimentatore esterno di riferimento incluso, clamp incluso Testina e braccio non inclusi Peso del piatto girevole: 10kg Tensione di ingresso: 100-240 VAC 50/60 Hz 300W max Dimensioni giradischi: (LxPxH) 46 x 41 x 21 cm - Peso: 19 Kg Dimensioni alimentatore: (LxPxH) 49 x 45 x 24 cm - Peso: 52 Kg	**46.520**
		Testine	
	AVICIO	**Avid Ionic (MC)** Moving Coil Voltaggio di uscita: 0,32 mV Risposta in frequenza: 10Hz - 25kHz Peso di tracciatura: 2 gr Impedenza di carico: > 100 Ohm Peso netto: 9,1 gr	**3.208**
	AVICBO	**Avid Boron (MC)** Moving Coil Voltaggio di uscita: 0,32 mV Risposta in frequenza: 10Hz - 45kHz Peso di tracciatura: 2 gr Impedenza di carico: > 100 Ohm Peso netto: 9,1 gr	**6.438**
	AVICRU	**Avid Ruby Reference (MC)** Moving Coil Voltaggio di uscita: 0,32 mV Risposta in frequenza: 10Hz - 50kHz Peso di tracciatura: 2 gr Impedenza di carico: > 100 Ohm Peso netto: 9,1 gr	**9.640**
		Bracci	
	AVTA1T	**Avid TA-1 Tonearm** Braccio dedicato a giradischi e adattatore basetta Avid Braccio da vendersi esclusivamente montato unitamente a giradischi Avid adattatore testina incluso	**650**
	AVTA3T	**Avid TA-3 Tonearm** Braccio dedicato a giradischi e adattatore basetta Avid Braccio da vendersi esclusivamente montato unitamente a giradischi Avid adattatore testina incluso	**875**

	AVALNS	**Avid ALTUS** Adattatore basetta Avid inclusa Lunghezza effettiva: 233 mm Distanza di montaggio: 216 mm Angolo offset: 23°, overhang: 17 mm, massa effettiva: 15 g Peso: 680 g Cavo incluso: 5 Pin DIN connessione, terminato RCA, lungh. 1,3 m Opzionale cavo XLR completamente bilanciato	**1.950**
	AVNXBN	**Avid NEXUS nero** Adattatore basetta Avid inclusa Lunghezza effettiva: 233 mm Distanza di montaggio: 216 mm Angolo offset: 23°, overhang: 17 mm, massa effettiva: 18 g Peso: 880 g Cavo incluso: 5 Pin DIN connessione, terminato RCA, lungh. 1,3 m Opzionale cavo XLR completamente bilanciato	**5.650**
		Amplificatori integrati	
	AVIACC **AVIACN**	**Accent** Argento - Amplificatore integrato stereo **Accent** Nero - Amplificatore integrato stereo Potenza: 70 W / 8 Ohm, con telecomando Risposta in frequenza: 5Hz - 80kHz +/-1dB Ingressi: 1 x RCA Phono, 4 x RCA Linea Uscite: 4 x placcate oro Dimensioni (LxPxH): 47 x 41 x 11 cm - Peso: 14,5 kg	**5.950** **5.950**
	AVIIIS **AVIINS**	**Integra Integrated Amplifier** Argento - Amplificatore integrato stereo **Integra Integrated Amplifier** Nero - Amplificatore integrato stereo Potenza: 90 W / 8 Ohm, con telecomando Risposta in frequenza: 5Hz - 70kHz +/-0,5dB Ingressi: 2 x Phono RCA, 4 x RCA Linea Uscite: 4 x placcate oro, 2 x RCA Dimensioni (LxPxH): 47 x 49,5 x 15,5 cm - Peso: 22,9 kg	**12.600** **12.600**
	AVAIIS **AVAIIN**	**Sigsum Integrated Amplifier** Argento - Amplificatore integrato stereo **Sigsum Integrated Amplifier** Nero - Amplificatore integrato stereo Potenza: 110 W / 8 Ohm Risposta in frequenza: 5Hz - 70kHz +/-0,5dB Ingressi: 2 x Phono RCA, 4 x XLR Linea, 4 x RCA Linea Uscite: 4 x placcate oro, 2 x RCA Dimensioni: (LxPxH) 47,1 x 50 x 19 cm - Peso: 31,2 kg	**21.600** **21.600**
		Preamplificatori	
	AVACEL **AVACEN**	**Celsus Pre-Amplifier** Argento - Preamplificatore stereo **Celsus Pre-Amplifier** Nero - Preamplificatore stereo Completamente bilanciato Alimentatore separato Ingressi: 2 x XLR, 2 x RCA Phono, 1 x XLR Phono, 1 x RCA Uscite: 1 x XLR, 1 x RCA Dimensioni preamplificatore: (LxPxH) 46,9 x 48,4 x 19,6 cm Dimensioni alimentatore: (LxPxH) 46,9 x 45,8 x 12,9 cm Peso preamplificatore: 16 kg - Peso alimentatore: 17 kg	**30.900** **30.900**
	AVAPRR	**Reference Pre-Amplifier** Nero - Preamplificatore stereo Completamente bilanciato Alimentatore separato Ingressi: 2 x XLR Phono, 3 x XLR Linea, 2 x RCA RCA Linea Uscite: 4 x XLR, 4 x RCA Dimensioni: (LxPxH) 50 x 41 x 19 cm (cadauno) Peso preamplificatore: 34 kg - Peso alimentatore: 28 kg	**93.000**
		Preamplificatori phono	
	AVALAR	**Pellar** Nero - Preamplificatore phono Alimentatore interno con trasformatore 24 VA Risposta in frequenza: 5 Hz - 70 kH +/-0,5 dB Tensione di ingresso: 100-240vac 50/60Hz 10 W max Dimensioni: (LxPxH) 12 x 23 x 7 cm - Peso preamplificatore: 1,6 kg	**1.310**

	AVAPSU	**Pulsus** Nero - Preamplificatore phono Alimentatore separato con trasformatore 35 VA Risposta in frequenza: 5 Hz - 70 kH +/-0,5 dB Tensione di ingresso: 100-240vac 50/60Hz 10 W max Capacità di carico: 100pf - 200pf - 500pf Dimensioni: (LxPxH) 12 x 22 x 7 cm (cadauno) Peso preamplificatore: 1 kg - Peso alimentatore: 1,7 kg	**2.320**
	AVPP3A **AVPP3S**	**Pellere** Argento - Preamplificatore phono **Pellere** Nero - Preamplificatore phono Alimentatore separato con trasformatore 300 VA Ingressi e uscite XLR e RCA Risposta in frequenza: 5 Hz - 70 kH +/-0,5 dB Tensione di ingresso: 100-240vac 50/60Hz 10 W max Capacità di carico: 100pf - 200pf - 500pf - 1.5nf - 10nf - 20nf Dimensioni: (LxPxH) 29 x 24 x 10 cm (cadauno) Peso preamplificatore: 3,8 kg - Peso alimentatore: 6,4 kg	**6.645** **6.645**
	AVPP2A **AVPP2N**	**Pulsare II** Argento - Preamplificatore phono **Pulsare II** Nero - Preamplificatore phono Completamente bilanciato Alimentatore separato con trasformatore 300 VA Ingressi e uscite XLR e RCA Settaggi di guadagno, resistenze e capacità dal pannello frontale Tensione di ingresso: 100-240vac 50/60Hz 10 W max Capacità di carico: 100pf - 200pf - 500pf - 1.5nf - 10nf - 20nf Dimensioni: (LxPxH) 29 x 24 x 10 cm (cadauno) Peso preamplificatore: 3,8 kg - Peso alimentatore: 6,4 kg	**9.300** **9.300**
		Amplificatori finali	
	AVAMST	**Reference Stereo Amplifier** Nero - Amplificatore stereo Ingressi: 2 x XLR e 2 x RCA Uscite: 8 x placcate oro Potenza: 250 W / 8 Ohm Dimensioni: (LxPxH) 50 x 65 x 30 cm - Peso: 68 kg	**71.400**
	AVAMMM	**Reference Mono Amplifier** Nero - Amplificatore mono la coppia Completamente bilanciato Ingressi: 1 x XLR, 1 x RCA Uscite: 4 x placcate oro Potenza: 430W / 8 Ohm Dimensioni: (LxPxH) 50 x 65 x 30 cm - Peso: 65 kg cad.	**119.625**
		Diffusori acustici	
	AVDEFL	**Evo Four Loudspeaker** Nero la coppia Diffusori acustici, due vie 160 mm mid/woofer, 28 mm tweeter Risposta in frequenza: 43 Hz - 20 kHz +/- 3dB Sensibilità: 87dB Impedenza: 8 Ohm Dimensioni cabinet: (LxPxH) 20 x 44,9 x 36,3 cm - Peso: 15 kg cad.	**9.850**
	AVDETL **AVDETB**	**Evo Three Loudspeaker** frontale nero, cabinet nero la coppia **Evo Three Loudspeaker** frontale nero, cabinet bianco la coppia Diffusori acustici, due vie e mezzo 160 mm mid/woofer x 2, 28 mm tweeter Risposta in frequenza: 32 Hz - 20 kHz +/- 3dB Sensibilità: 87dB Impedenza: 4 Ohm Dimensioni cabinet: (LxPxH) 29 x 44,9 x 100,3 cm - Peso: 33 Kg cad.	**18.400** **18.400**
	AVDSBK	**Reference Four Loudspeaker** Nero la coppia Diffusori acustici, due vie 160 mm mid/woofer, 28 mm tweeter Risposta in frequenza: 40 Hz - 22 kHz +/- 3dB Sensibilità: 88dB Impedenza: 6,5 Ohm Dimensioni cabinet: (LxPxH) 21 x 44 x 36,7 cm Dimensioni totali: (LxPxH) 23 x 44 x 99,5 cm - Peso: 65 kg cad.	**28.250**

	AVDPPR	**Reference Three Loudspeaker** Nero la coppia Diffusori acustici, due vie e mezzo 2 x 6" mid/woofer, 28 mm tweeter Risposta in frequenza: 35 Hz - 22 kHz +/- 3dB Sensibilità: 89dB Impedenza: 6 Ohm Cabinet in alluminio nero con finiture cromate Dimensioni cabinet: (LxPxH) 23 x 52,5 x 59 cm Dimensioni totali: (LxPxH) 46 x 60,5 x 114 cm - Peso: 150 kg cad.	**77.670**
	AVDR2L	**Reference Two Loudspeaker** Nero la coppia Diffusori acustici da pavimento, 3 vie 2 x 9" woofer, 6" midrange, 28 mm tweeter Risposta in frequenza: 24 Hz - 22 kHz +/- 3dB Sensibilità: 90dB Impedenza: 4 Ohm Cabinet in alluminio nero con finiture cromate Dimensioni: (LxPxH) 55 x 54 x 135,5 cm - Peso: 200 kg cad.	**194.600**
	AVDRRL	**Reference One Loudspeaker** Nero la coppia Diffusori acustici da pavimento, 3 vie 4 x 10" woofer, 2 x 6" midrange, 1 x 28 mm tweeter Risposta in frequenza: 20 Hz - 22 kHz +/- 3dB Sensibilità: 91dB Impedenza: 4 Ohm Cabinet in alluminio nero con finiture cromate Dimensioni: (LxPxH) 55 x 54 x 205,5 cm - Peso: 340 kg cad.	**297.000**
		Cavi di segnale	
	RCAAV1 **RCAAV2**	**RCA Cable,** cavo di connessione di segnale 1 x m, coppia stereo **RCA Cable,** cavo di connessione di segnale 2 x m, coppia stereo	**2.690** **3.190**
	XLRAV1 **XLRAV2**	**XLR Cable,** cavo di connessione di segnale 1 x m, coppia stereo **XLR Cable,** cavo di connessione di segnale 2 x m, coppia stereo	**4.220** **4.580**
		Cavi di potenza	
	SPKAVI **SPKAV5**	**Speaker Cable,** cavo di potenza 2 x 3 m banana **Speaker Cable,** cavo di potenza 2 x 5 m banana	**6.000** **7.300**
		Accessori	
	AVICLA **AVICLD**	**Avid Clamp**, stabilizzatore Clamp dedicato per modello Avid Acutus cromo Clamp dedicato per modelli Avid : Diva II, Volvere, Ingenium	**668** **268**

made in Italy - www.doacoustics.it - Listino prezzi al pubblico Novembre 2024

MODELLO	CODICE	SCHEDA TECNICA		PREZZO €
		Diffusori acustici		
	DOMIBI **DOMINE** **DOMGRI**	**MICROCOSMO** - Bianco opaco **MICROCOSMO** - Nero opaco **MICROCOSMO** - Grigio opaco Diffusore da supporto, 3" full range Sorgente puntiforme reale Crossover point to point senza circuito stampato Componenti Mundorf Risposta in frequenza: 90Hz - 20kHz, +/- 3dB Sensibilità: 1W/M 87dB Impedenza nominale: 8 Ohm Potenza raccomandata: 10-100W Dimensioni: (LxPxH) 10 x 16 x 14 cm - Peso: 1 kg cadauna	la coppia la coppia la coppia	**720** **720** **720**
	DOMABI **DOMANE** **DOMABA** **DOMAVI** **DOMAVE** **DOMAGR**	**MACROCOSMO** - Bianco opaco **MACROCOSMO** - Nero opaco **MACROCOSMO** - Bamboo **MACROCOSMO** - Viola opaco **MACROCOSMO** - Verde opaco **MACROCOSMO** - Grigio opaco Diffusore da supporto, 3" full range Sorgente puntiforme reale Crossover point to point senza circuito stampato Componenti Mundorf Risposta in frequenza: 60Hz - 20kHz, +/- 3dB Sensibilità: 1W/M 87dB Impedenza nominale: 8 Ohm Potenza raccomandata: 10-100W Dimensioni: (LxPxH) 10 x 24 x 20 cm - Peso: 1,2 kg cadauna	la coppia la coppia la coppia la coppia la coppia la coppia	**965** **965** **1.210** **965** **965** **965**
	DOMRNE **DOMRBE** **DOMRBA** **DORGR**	**MACROCOSMO REFERENCE** - Nero opaco **MACROCOSMO REFERENCE** - Bianco opaco **MACROCOSMO REFERENCE** - Bamboo **MACROCOSMO REFERENCE** - Grigio opaco Diffusore un canale da supporto, bass reflex Crossover senza circuito stampato 3" full range Componenti Mundorf Risposta in frequenza: 49Hz - 20kHz, +/- 3dB Sensibilità: 1W/M 87dB Impedenza nominale: 8 Ohm Potenza raccomandata: 20-100W Dimensioni: (LxPxH) 10 x 24 x 20 cm - Peso: 1,5 kg cadauna	la coppia la coppia la coppia la coppia	**1.345** **1.345** **1.586** **1.345**
	DOCLNE **DOCLBI** **DOCLBA** **DOCLGR**	**CENTRAL CHANNEL** - Nero opaco **CENTRAL CHANNEL** - Bianco opaco **CENTRAL CHANNEL** - Bamboo **CENTRAL CHANNEL** - Grigio opaco Diffusore 2 vie, bass reflex Crossover point to point senza circuito stampato 2 x 3" full range, 2 x 3" woofer Componenti Mundorf Risposta in frequenza: 50Hz - 20kHz, +/- 4dB Sensibilità: 1W/M 87dB Impedenza nominale: 8 Ohm Potenza raccomandata: 10-150W Dimensioni: (LxPxH) 44 x 24 x 10 cm - Peso: 2,9 kg	cadauno cadauno cadauno cadauno	**1.680** **1.680** **1.800** **1.680**

	DOC100 **DOC10B** **DOC10G**	**CENTRAL CHANNEL 100** - Nero opaco **CENTRAL CHANNEL 100** - Bianco opaco **CENTRAL CHANNEL 100** - Grigio opaco Diffusore 2 vie, bass reflex Componenti Mundorf Risposta in frequenza: 60Hz - 35kHz, +/- 3dB Sensibilità: 1W/M 88dB Impedenza nominale: 4 Ohm Potenza raccomandata: 25-200W Dimensioni: (LxPxH) 44 x 34 x 20 cm - Peso: 8 kg	cadauno cadauno cadauno	**1.696** **1.696** **1.696**
	DOJRBI **DOJRNE** **DOJRBA** **DOJRVI** **DOJGRI**	**JUPITER** - Bianco opaco **JUPITER** - Nero opaco **JUPITER** - Bamboo **JUPITER** - Viola opaco **JUPITER** - Grigio opaco Diffusore 2 vie da supporto, bass reflex Crossover point to point senza circuito stampato 2 x 3" full range, 2 x 3" woofer Componenti Mundorf Risposta in frequenza: 50Hz - 20kHz, +/- 4dB Sensibilità: 1W/M 87dB Impedenza nominale: 8 Ohm Potenza raccomandata: 10-150W Dimensioni: (LxPxH) 10 x 24 x 44 cm - Peso: 5,8 kg cadauna	la coppia la coppia la coppia la coppia la coppia	**1.820** **1.820** **2.185** **1.820** **1.820**
	DOC101 **DOB101** **DOG101**	**MODELLO 101** - Nero opaco **MODELLO 101** - Bianco opaco **MODELLO 101** - Grigio opaco Diffusore 2 vie, da piedistallo (non inclusi), bass reflex Crossover point to point senza circuito stampato 1 dome tweeter, 1 woofer alluminio Componenti Mundorf Risposta in frequenza: 46Hz - 20kHz, +/- 3dB Sensibilità: 1W/M 90dB Impedenza nominale: 8 Ohm Potenza raccomandata: 25-100W Dimensioni: (LxPxH) 20 x 34 x 32 cm - Peso: 6,5 kg cadauna	la coppia la coppia la coppia	**1.820** **1.820** **1.820**
	fp *fp*	**DAN101** **DAA101** **MODELLO 101 ACTIVE** - Nero opaco **MODELLO 101 ACTIVE** - Bianco opaco Diffusore 2 vie, da piedistallo (non inclusi), bass reflex Diffusori attivi amplificati, music streamer, Wi-Fi, Multi room line, DAC Hi Fi, 24 bit/192 kHz Crossover point to point senza circuito stampato 1 dome tweeter, 1 woofer alluminio Componenti Mundorf Risposta in frequenza: 46Hz - 20kHz, +/- 4dB Sensibilità: 1W/M 90dB Impedenza nominale: 8 Ohm Dimensioni: (LxPxH) 20 x 34 x 32 cm - Peso: 6,5 kg cadauna	la coppia la coppia	**1.900** **1.900**
	DOMAIW **DOMAIN** **DOMAIB** **DOMGR**	**MACROCOSMO REFERENCE IMPACT** - Bianco opaco **MACROCOSMO REFERENCE IMPACT** - Nero opaco **MACROCOSMO REFERENCE IMPACT** - Bamboo **MACROCOSMO REFERENCE IMPACT** - Grigio opaco Diffusore 3 vie da supporto, bass reflex Sorgente puntiforme reale Crossover senza circuito stampato 3" full range, 3" woofer Componenti Mundorf Risposta in frequenza: 55Hz - 20kHz, +/- 3dB Sensibilità: 1W/M 87dB Impedenza nominale: 4 Ohm Potenza raccomandata: 10-125W Dimensioni: (LxPxH) 10 x 22 x 33 cm - Peso: 4 kg cadauna	la coppia la coppia la coppia la coppia	**2.065** **2.065** **2.430** **2.065**

	DOARBI **DOARNE** **DOARBA** **DODGR**	**ARMONIAMUNDI** - Bianco opaco **ARMONIAMUNDI** - Nero opaco **ARMONIAMUNDI** - Bamboo **ARMONIAMUNDI** - Grigio opaco Diffusori 2 vie da pavimento, bass reflex Sorgente puntiforme reale Crossover senza circuito stampato 3" full range, 3" woofer Risposta in frequenza: 55Hz - 20kHz, +/- 3dB Sensibilità: 1W/M 87dB Impedenza nominale: 4 Ohm Potenza raccomandata: 10-125W Dimensioni: (LxPxH) 10 x 17 x 86,5 cm - Peso: 7,5 kg cadauna	la coppia la coppia la coppia la coppia	**2.410** **2.410** **3.020** **2.410**
	DOC20N **DOC20B** **DOC2BB** **DOC20G**	**CENTRAL CHANNEL 200 WOOD** - Nero opaco **CENTRAL CHANNEL 200 WOOD -** Bianco opaco **CENTRAL CHANNEL 200 WOOD -** Bamboo **CENTRAL CHANNEL 200 WOOD** - Grigio opaco Diffusore 2 vie, bass reflex Componenti Mundorf Risposta in frequenza: 60Hz - 35kHz, +/- 3dB Sensibilità: 1W/M 88dB Impedenza nominale: 4 Ohm Potenza raccomandata: 25-200W Dimensioni: (LxPxH) 44 x 34 x 20 cm - Peso: 8 kg	cadauno cadauno cadauno cadauno	**2.725** **2.725** **3.335** **2.725**
	DOJIBI **DOJINE** **DOJIBA** **DOJIGR**	**JUPITER IMPACT** - Bianco opaco **JUPITER IMPACT** - Nero opaco **JUPITER IMPACT** - Bamboo **JUPITER IMPACT** - Grigio opaco Diffusore 2 vie da supporto, trasmission line Crossover point to point senza circuito stampato 2 x 3" full range, 2 x 3" woofer Componenti Mundorf Risposta in frequenza: 45Hz - 20kHz, +/- 3dB Sensibilità: 1W/M 88dB Impedenza nominale: 4 Ohm Potenza raccomandata: 20-150W Dimensioni: (LxPxH) 10 x 24 x 33 cm - Peso: 5,8 kg cadauna	la coppia la coppia la coppia la coppia	**2.795** **2.795** **3.285** **2.795**
	DOC102 **DOB102** **DOG102**	**MODELLO 102** - Nero opaco **MODELLO 102** - Bianco opaco **MODELLO 102** - Grigio opaco Diffusore 3 vie, da pavimento, bass reflex Crossover point to point senza circuito stampato 1 dome tweeter, 2 x woofer alluminio Componenti Mundorf Cavi interni OFC Saldature manuali WSC trattamento interno acustico Connettori in rodio Risposta in frequenza: 40Hz - 20kHz, +/- 3dB Sensibilità: 1W/M 90dB Impedenza nominale: 6 Ohm Potenza raccomandata: 25-150W Dimensioni: (LxPxH) 20 x 34 x 108 cm - Peso: 17 kg cadauna	la coppia la coppia la coppia	**3.540** **3.540** **3.540**
	DARBN **DOARIN** **DOARIB** **DOARGG**	**ARMONIAMUNDI IMPACT** - Bianco opaco **ARMONIAMUNDI IMPACT** - Nero opaco **ARMONIAMUNDI IMPACT** - Bamboo **ARMONIAMUNDI IMPACT** - Grigio opaco Diffusori 3 vie da pavimento, bass reflex Sorgente puntiforme reale Crossover senza circuito stampato 2 x 3" full range', 2 x 3" woofer, 25 mm tweeter Componenti Mundorf Risposta in frequenza: 35Hz a 20kHz, +/- 3dB Sensibilità: 1W/M 88dB Impedenza nominale: 6 Ohm Potenza raccomandata: 10-150W Dimensioni: (LxPxH) 10 x 17 x 86,5 cm - Peso: 8 kg cadauna	la coppia la coppia la coppia la coppia	**3.590** **3.590** **3.895** **3.590**

	DO201B **DO201N** **DO201O**	**MODEL 201 WOOD** - Bianco opaco la coppia **MODEL 201 WOOD** - Nero opaco la coppia **MODEL 201 WOOD** - Bamboo la coppia Diffusori 2 vie, bass reflex, (piedistalli non inclusi) Tweeter planare, Woofer in alluminio Crossover 1° e 2° ordine point to point senza circuito stampato Resistenze a strato metallico, componenti Mundorf Cavi interni OFC Saldature manuali WSC trattamento interno acustico Risposta in frequenza: 42Hz - 40kHz, +/- 3dB Sensibilità: 1W/M 88dB Impedenza nominale: 6 Ohm Potenza raccomandata: 25-150W Dimensioni: (LxPxH) 20 x 35 x 32 cm - Peso: 7,5 kg cadauna	**3.645** **3.645** **3.935**
	DOCC20	**CENTRAL CHANNEL 200 ALUMINUM** cadauno Diffusori 2 vie, bass reflex Tweeter planare, Woofer in magnesio con rifasatore in rame Crossover 1° e 2° ordine point to point senza circuito stampato Resistenze a strato metallico, componenti Mundorf Cavi interni OFC Saldature manuali WSC trattamento interno acustico Connettori in rodio Risposta in frequenza: 55Hz - 40kHz, +/- 3dB Sensibilità: 1W/M 88dB Impedenza nominale: 4 Ohm Potenza raccomandata: 25-200W Dimensioni: (LxPxH) 50 x 34 x 20 cm - Peso: 15 kg	**4.020**
	DO202B **DO202N** **DO202O** **DO202G**	**MODEL 202 WOOD** - Bianco opaco la coppia **MODEL 202 WOOD** - Nero opaco la coppia **MODEL 202 WOOD** - Bamboo la coppia **MODEL 202 WOOD** - Grigio opaco la coppia Diffusori 3 vie, bass reflex Tweeter planare, Woofer in alluminio Crossover 1° e 2° ordine point to point senza circuito stampato Resistenze a strato metallico, componenti Mundorf Cavi interni OFC Saldature manuali WSC trattamento interno acustico Connettori 24 K Risposta in frequenza: 39Hz - 40kHz, +/- 3dB Sensibilità: 1W/M 88dB Impedenza nominale: 4 Ohm Potenza raccomandata: 25-200W Dimensioni: (LxPxH) 20 x 35 x 102 cm - Peso: 25 kg cadauna	**5.765** **5.765** **6.680** **5.765**
	DOML01	**MODEL 201 ALUMINUM** la coppia Diffusori 2 vie, bass reflex Tweeter planare, Woofer in magnesio con rifasatore in rame Crossover 1° e 2° ordine point to point senza circuito stampato Resistenze a strato metallico, componenti Mundorf Cavi interni OFC Saldature manuali WSC trattamento interno acustico Connettori in rodio Risposta in frequenza: 37Hz - 40kHz, +/- 3dB Sensibilità: 1W/M 88dB Impedenza nominale: 6 Ohm Potenza raccomandata: 25-200W Dimensioni: (LxPxH) 20 x 34 x 35 cm - Peso: 13,5 kg cadauna	**6.740**

	DOML03	**MODEL 202 ALUMINUM** la coppia Diffusori 3 vie, bass reflex anteriore Tweeter planare, Woofer in magnesio con rifasatore in rame Crossover 1° e 2° ordine point to point senza circuito stampato Resistenze a strato metallico, componenti Mundorf Cavi interni OFC Saldature manuali WSC trattamento interno acustico Connettori in rodio Risposta in frequenza: 30Hz - 20kHz, +/- 3dB Sensibilità: 1W/M 90dB Impedenza nominale: 4 Ohm Potenza raccomandata: 25-300W Dimensioni: (LxPxH) 20 x 34 x 108 cm - Peso: 30 kg cadauna	**11.300**

dynavox

AUDIO LIVING DESIGN

made in Germany - www.dynavox-audio.de - Listino prezzi al pubblico Novembre 2024

MODELLO	CODICE	SCHEDA TECNICA	PREZZO €
		Sorgenti digitali	
	206957	**MINI DAC** Nero - Convertitore audio digitale/analogico in metallo Ingresso (digitale): 1 x coassiale, 1 x Toslink Uscita (analogica): stereo cinch, jack 3,5 mm Conversione: 32, 44,1, 48, 96 e 192 kHz, 24 Bit Tensione in uscita: 5 V Dimensioni: (LxPxH) 5,6 x 7,3 x 2,2 cm - Peso: 0,5 kg	**34**
	204498	**SOUND CONVERTER TPR-2** Nero **-** Convertitore Può essere utilizzato come preamplificatore phono in combinazione con MM o MC Controllo del volume, interruttore linea/phono Alimentazione separata (inclusa) Pickups / Linea 20 Hz - 20 kHz (+/- 0,2 dB) Rapporto di segnale / rumore: MM -68 dB / MC -70 dB / Linea -76 dB Dimensioni: (LxPxH) 14,8 x 17,8 x 8 cm - Peso: 2,5 kg	**268**
		Amplificatori Integrati	
	207684	**CS-PA8** Nero - Amplificatore hi-fi Controllo degli alti e bassi separato Ingressi : 1 linea RCA + 1 Inn 3,5 mm + 1 BT Uscita cuffia 3,5 mm Potenza: 2x15 W (RMS) / 4 Ohm, 2x10 W (RSM) / 8 Ohm Risposta in frequenza: 20Hz a 20kHz Dimensioni: (LxPxH) 18 x16 x 5,2 cm - Peso: 0,77 kg	**99**
	207740 **207741**	**CS-PA1 MKII** Nero - Amplificatore hi-fi **CS-PA1 MKII** Argento - Amplificatore hi-fi Controllo degli alti e bassi separato 3 ingressi di linea + Out Uscita cuffie Potenza: 50 W Risposta in frequenza: 20Hz a 30kHz Dimensioni: (LxPxH) 18 x14 x 6,5 cm - Peso: 1,25 kg	**130** **130**
	207736 **207737**	**ESA-18 MK BT** Nero - Amplificatore hi-fi **ESA-18 MK BT** Argento - Amplificatore hi-fi Controllo degli alti e bassi separato 2 ingressi di linea RCA + Out Uscita cuffie micro jack 6,3 mm Potenza: 75 W Risposta in frequenza: 20Hz a 20kHz Dimensioni: (LxPxH) 23 x22 x 5 cm - Peso: 2,10 kg	**133** **133**
	207678 **207679**	**VT-80 MK** Nero - Amplificatore stereo compatto con telecomando **VT-80 MK** Argento - Amplificatore stereo compatto con telecomando Sintonizzatore FM Risposta di frequenza: 20 Hz - 20 kHz (+/- 3 dB) Potenza di uscita nominale (musica/4 Ohm): 160W Impedenza: 4-8 Ohm Consumo energetico: 75 W Ingressi: due prese stereo, sintonizzatore SD, USB, Bluetooth e FM Uscite: terminali a vite PRE-OUT per 4 altoparlanti, presa cuffia jack 3,5 mm Formati supportati (USB/SD): MP3, WAV e WMA Dimensioni: (LxPxH) 25 x 18 x 9,5 cm - Peso: 2,9 kg	**203** **203**

	207849	**VT-90 Nero** - Amplificatore stereo compatto con telecomando Risposta di frequenza: 20 Hz - 20 kHz (+/- 3 dB) Potenza di uscita nominale (musica/4 Ohm): 180W Impedenza: 4-8 Ohm Consumo energetico: 75 W Ingressi: 1 stereo RCA, 1 stereo RCA Phono MM, 1 USB, 1 BT, 1 ottico coassiale Uscite: 1 x PRE-OUT, 1 x 3,5 mm, 4 altoparlanti, presa banana cuffia jack 3,5 mm Dimensioni: (LxPxH) 30 x 8,9 x 17,5 cm - Peso: 3 kg	**275**
	204917	**VR-20** Nero lucido - Amplificatore a valvole Uscita: terminali di collegamento a vite per altoparlanti placcati in oro (per 4 e 8 Ohm) Un ingresso con prese cinch placcate in oro Griglia di protezione rimovibile Adattatore 2 x cinch a jack 3,5 mm incluso Valvole: 4 x 6P6P, 2 x 6F2 Potenza di uscita: 2 x 10 W (RMS) Risposta in frequenza: 20 Hz - 60 kHz Dimensioni: (LxPxH) 30,5 x 25 x 18 cm - Peso: 9,2 kg	**830**
	203041 **206046**	**VR-70E II** Nero - Amplificatore integrato a valvole **VR-70E II PHONO** Nero con ingressi supplementari MM/MC Connessioni di ingresso dei diffusori per 4 o 8 Ohm Potenza di uscita: 2 x 40 W (RMS) Risposta in frequenza: 10Hz - 40 kHz Valvole: 4 x EL34 (circuito ultra lineare) per lo stadio di uscita, 2 x 6F2 (ECF82) per preamplificatore Fornito con griglia di protezione rimovibile Dimensioni: (LxPxH) 35 x 30 x 18,5 cm - Peso: 14,5 kg	**1.039** **1.085**
	203974 **206133**	**VR-70E II CHROME** Nero - Amplificatore integrato a valvole **VR-70E II CHROME PHONO MM/MC** Nero Connessioni per altoparlanti per 4 e 8 Ohm Potenza di uscita: 2 x 40 W (RMS) Risposta in frequenza: 10 Hz - 40 kHz Valvole: 4 x EL34 (circuito ultra lineare) per lo stadio di uscita, 2 x 6F2 (ECF 82) per preamplificatore Fornito con griglia protettiva rimovibile Chassis in acciaio inox spazzolato e alluminio anodizzato Dimensioni: (LxPxH) 35 x 30 x 18,5 cm - Peso: 14,5 kg	**1.143** **1.153**
		Preamplificatori	
	207732 **207733**	**AMP-S MKII** Nero - Selezionatore di amplificazioni **AMP-S MKII** Argento - Selezionatore di amplificazioni Potenza massima applicabile 200W Dimensioni: (LxPxH) 14,5 x 22 x 7,5 cm - Peso: 1,4 kg	**129** **129**
	206243 **206392**	**TPR-3** Nero - Preamplificatore stereo a valvole **TPR-3** Argento - Preamplificatore stereo a valvole Pannello frontale in alluminio 5 mm Valvole: 2 x 6N3 Ingressi: 4 RCA, 1 RCA phono commutabile MM/MC Uscite: 1 x RCA Stereo Risposta in frequenza: 20 Hz - 50 kHz Dimensioni: (LxPxH) 30 x 22 x 10 cm - Peso: 2,8 kg	**323** **323**
	206138 **206139**	**TPR-43 PHONO MM/MC** Nero - Preamplificatore a valvole **TPR-43 PHONO MM/MC** Argento - Preamplificatore a valvole Valvole: 1 x 12AU7 (ECC82) 5 ingressi più ingresso phono con MM/MC Risposta in frequenza: MM/MC dipende dall'uso Pickups, Linea 20 Hz - 20 kHz, +/- 0,2 dB Dimensioni: (LxPxH) 43 x 35 x 9 cm - Peso: 3,5 kg	**347** **347**

		Preamplificatori phono	
	204925	**UPR 2.0 USB-PHONO** Nero Phono di alta qualità USB 2.0 per sistemi MM Possibilità di collegare giradischi tramite USB a un PC, oppure tramite line out ad un amplificatore senza ingresso phono, o tramite l'uscita cuffie senza PC o amplificatore Livello di ingresso regolabile Gamma di frequenza: 10 Hz - 20 kHz, +/- 0,5 dB Ingressi/uscite: phono, line in, line out, USB 2.0, cuffie Dimensioni: (LxPxH) 11,3 x 9,5 x 4 cm - Peso: 0,4 kg	**97**
		Amplificatori finali	
	204377	**VR-80E** Nero - Amplificatore mono a valvole la coppia Valvole: 4 x EL34B, 1 x 12AX7 (ECC83), 1 x 12AU7 1 ingresso RCA Potenza in uscita: 80 W (RMS) Risposta in frequenza: 16Hz - 100kHz, +/- 1 dB Impedenza di ingresso: 100 Ohm Impedenza di uscita: 4 Ohm/8 Ohm Dimensioni: (LxPxH) 35 x 30 x 19 cm - Peso: 12,8 kg	**2.035**
		Diffusori acustici	
	202996 **201873**	**Mini-box LS-5L3** Bianco la coppia **Mini-box LS-5L3** Nero la coppia Mini box tre vie con staffa di supporto LS-5L3 Potenza: 60 W Impedenza nominale: 8 Ohm Risposta in frequenza: 80 Hz - 20 kHz Materiale: ABS Dimensioni: (LxPxH) 20,5 x 12 x 13,8 cm - Peso: 3 kg	**53** **53**
	203474 **203272**	**AS-301 SATELLITE** Argento la coppia **AS-301 SATELLITE** Nero la coppia Piccoli satelliti trapezoidali di alta classe Alloggiamento in ABS resistente agli urti Dotato di un mini basso da 65 mm Connessioni Klippfix Dispositivo di sospensione Impedenza nominale: 4 Ohm Risposta in frequenza: 50 Gz - 20 kHz Dimensioni: (LxPxH) 9,5 x 10 x 13 cm - Peso: 1,6 kg	**54** **54**
	207172 **207173**	**PB402** Nero la coppia **PB402** Bianco la coppia Box con suppoto da parete Dotato di woofer da 100 m, midrange da 50 mm e telaio del tweeter da 20 mm Connessioni Klippfix Impedenza nominale: 4 Ohm Risposta in frequenza: 80 Hz - 20 kHz Potenza: 80 W RMS (max. 160 W) Dimensioni: (LxPxH) 14 x 21 x 14 cm - Peso: 1,3 kg cadauno	**69** **69**
fp	**202814**	**WS-502 DIFFUSORE PIATTO** Bianco la coppia Coppia di diffusori a due vie estremamente piatti Adatti come altoparlanti a muro e Surroundbox Woofer da 130 mm e tweeter dinamico Potenza: 40 W Impedenza nominale: 4 Ohm Risposta in frequenza: 75 Hz - 20 kHz Dimensioni: (LxPxH) 27,2 x 18,4 x 3,7 cm - Peso: 2,4 kg	**96**
fp	**204325**	**TG-1000M** Nero la coppia Diffusore mini-attivo ideale per computer, lettori MP3 Dotato di un basso da 100 mm e un tweeter a cupola in Mylar Telaio di copertura rimovibile Apertura bass reflex Connessioni tramite Klippfix Ingresso audio tramite prese cinch Lunghezza cavo di alimentazione: 1,5 m Potenza: 2 x 30 W RMS - Impedenza nominale: 8 Ohm Risposta in frequenza: 60 Hz - 20 kHz Dimensioni: (LxPxH) 17 x 15 x 23 cm - Peso: 5,2 kg	**92**

		Altoparlanti	
	207166	**PS 137 MWF**, Miniwoofer 137 mm cadauno Impedenza nominale: 4 Ohm Risposta in frequenza: 120 Hz - 13 kHz	**3**
	206141	**DY200,** Woofer per bassi da 200 mm cadauno Chassis con rivestimento in gomma e membrana in polipropilene Impedenza nominale: 4 Ohm Potenza: 100 W Peso: 1,3 kg	**18**
fp	**203454**	**Diffusore da incasso** bianco cadauno Altoparlante da incasso a parete a due vie per bassi + tweeter a cupola morbida Impedenza nominale: 8 Ohm Potenza: 70 W (max. 120 W) Risposta in frequenza: 80 Hz - 20 kHz Dimensioni: (LxPxH) 30,3 x 21,6 x 8 cm - Peso: 1,40 kg	**47**
	207409	**EXC-25** cadauno Convertitore di suoni Impedenza nominale: 4 Ohm Potenza: 25 W	**45**
	207583	**AMT-1 AIR MOTION** cadauno Trasformatore di movimento ad aria Impedenza nominale: 5 Ohm Potenza: 20 W (max. 50 W) Dimensioni: 7 x 7 cm	**95**
		Cavi di segnale	
	204971 **204972**	**CAVO RCA** Premium RCA 2x0,6 m **CAVO RCA** Premium RCA 2x1,5 m Conduttori interni realizzati in rame OFC Connessioni RCA placcate in oro Treccia esterna in nylon Diametro cavo: 10 mm - Lunghezza: 0,6 m o 1,5 m	**49** **68**
		Cavi di potenza	
	207298 **207299**	**CAVO DI POTENZA SPEAKER** 2x3 m **CAVO DI POTENZA SPEAKER** 2x5 m Conduttori interni realizzati in rame OFC (rame al 99,99 Connettori a banana placcati in oro 2,5 mm Diametro cavo: 12 mm Coppia cavi per diffusori canale dx e sx	**76,00** **102,00**
	204920	**CAVO DI POTENZA SPEAKER** 2x1,5 m Cavo di potenza per altoparlanti premium di alta qualità Conduttori interni realizzati in rame OFC Resistenza di linea: 3,8 Ohm/km Connettori a forcella o a banana intercambiabili placcati in oro Diametro del cavo: 13 mm - Lunghezza: 1,5 m	**132**
	204921	**CAVO DI POTENZA SPEAKER**, 2x3 m Cavo di potenza per altoparlanti premium di alta qualità Conduttori interni realizzati in rame OFC Resistenza di linea: 3,8 Ohm/km Connettori a forcella o a banana intercambiabili placcati in oro Diametro del cavo: 13 mm - Lunghezza: 3 m	**189**
		Accessori	
	206800	**DIMA STROBO** Disco con doppio lato in cartone plastificato rigido: regolazione stroboscopica giradischi (50/60 gHz) 33, 45 e 78 giri nel primo lato e dima per regolazione delle testine nel secondo lato Diametro: 30 cm - Altezza: 1 mm	**19**
	203920	**SPAZZOLINA FELTRO** Spazzola in velluto per la pulizia del disco	**13**
	203922	**SPAZZOLINA CARBONIO** Spazzola in carbonio antistatica per la pulizia del disco LP in vinile Materiale: carbonio.	**16**

	207307	**SPAZZOLA LP 2x1 CARBONIO** Set per la pulizia 2 in 1 Spazzola antistatica in fibra di carbonio per una pulizia rapida Lato di pulizia in velluto per una pulizia facile ed efficiente	**19**
	203921	**OLIO CON SPAZZOLINO** Liquido detergente con spazzola per la pulizia dello stilo Contenuto: 20 ml	**11**
	205040	**OLIO LUBRIFICANTE** Olio lubrificante per cinematismi e ingranaggi del giradischi Bottiglia di vetro con pipetta Contenuto: 22 ml	**18**
	203919	**FLUIDO PER PULIZIA** Fluido detergente con panno per pulizia delicata e profonda del disco Previene i colpi acustici e protegge l'ago di lettura della testina Flacone da 200 ml con ugello di spruzzo	**19**
	206381	**Confezione n°4 piedini** alluminio/nero Set di 4 piedini per dispositivi Hi-Fi Materiale alluminio Diametro: 50 mm Entrambe le facce con ammortizzatore in gomma Altezza totale del supporto: 21 mm	**22**
	207274 **207275**	**PORTACUFFIE KH-500** Noce **PORTACUFFIE KH-500** Acero Supporto in legno naturale per riporre le cuffie audio Dimensioni: (LxPxH) 17,8x11x25 cm - Peso: 0,5 kg	**35** **35**
	208042	**JUMPERS** (connettori Bi-Wire per diffusori) Conduttori interni realizzati in rame OFC (rame al 99,99 Connettori a forcella o a banana intercambiabili placcati in oro Lunghezza 4 x 26 cm Diametro 9,2 mm	**46**
	207683	**MULTIPRESA X2000** Nero Materiale alluminio Potenza : 2300 W 5 prese shuko filtrate Dimensioni: (LxPxH) 47 x 10 x 9 cm - Peso: 2,6 kg	**144**
	207410 **207411**	**MULTIPRESA X4100B** Nero **MULTIPRESA X4100S** Argento Materiale alluminio Ingresso presa di corrente IE 4 prese Schuko filtrate, 4 prese Schuko non filtrate Potenza: 2300 W Dimensioni: (LxPxH) 14 x 44,5 x 9 cm - Peso: 2,6 kg	**182** **182**
	207623 **207624**	**MULTIPRESA X7000B** Nero **MULTIPRESA X7000S** Argento Ingresso presa di corrente IEC Pannello frontale in alluminio spazzolato 8 mm 4 prese Schuko filtrate, 2 prese Schuko non filtrate Display luminoso indicatore di voltaggio rete e consumo (che può anche essere spento) Indicatore di fase di rete Potenza: 2300 W Dimensioni: (LxPxH) 43 x 30,5 x 10 cm - Peso: 6,15 kg	**227** **227**
	205492	**Record Doctor VI** Macchina per il lavaggio dei dischi in vinile	**525**

MUDRA AKUSTIK

made in Germany - www.mudra-akustik.de - Listino prezzi al pubblico Novembre 2024

AUDIO LIVING DESIGN

MODELLO	CODICE	SCHEDA TECNICA	PREZZO €
		Cavi di alimentazione	
	MAPC10 **MAPC15**	Cavo alimentazione **Mudra** 1 m Cavo alimentazione **Mudra** 1,5 m Connessione di corrente IEC C13 oppure C19 a richiesta	**95** **108**
	MAP210 **MAP215**	Cavo alimentazione **Mudra P2** 1 m Cavo alimentazione **Mudra P2** 1,5 m Connettori SUPRA rame/oro Connessione di corrente IEC C13 oppure C19 a richiesta	**315** **364**
	MAHP10 **MAHP15**	Cavo alimentazione **Mudra HP** 1 m Cavo alimentazione **Mudra HP** 1,5 m Connettori CARDAS argento rodiato Connessione di corrente IEC C13 oppure C19 a richiesta	**612** **705**
		Accessori	
	MALBIC **MALBIO**	**POWERBAR LS ECO IEC** 6 prese Schuko **POWERBAR LS ECO IEC** 8 prese Schuko Sistema multipresa di corrente Connettore di ingresso IEC Incluso cavo di alimentazione Dimensioni: 48(L)x9(P)x8(H) cm - Peso: 2,7 kg	**578** **720**
	MASWIC **MAS8IC**	**POWERBAR LS IEC** 6 prese Schuko **POWERBAR LS IEC** 8 prese Schuko Sistema multipresa di corrente Struttura amagnetica in alluminio anodizzato Connettore di ingresso IEC Senza cavo di alimentazione Dimensioni: 33(L)x9(P)x12(H) cm - Peso: 3 kg	**857** **998**
	MALXII	**POWERBAR LS Filtered** Sistema multipresa di corrente 2 uscite con separazione galvanica 2 uscite 16 A non filtrate 6 prese Schuko Struttura amagnetica in alluminio anodizzato Connettore di ingresso IEC Senza cavo di alimentazione Dimensioni: 76(L)x13(P)x12(H) cm - Peso: 7,5 kg	**2.000**
	MAMAX0	**POWERBAR MAX** Sistema multipresa di corrente 2x4 prese con separazione galvanica 4 uscite Schuko 4 uscite 16 A non filtrate Struttura amagnetica in alluminio anodizzato Connettore di ingresso IEC Senza cavo di alimentazione Dimensioni: 76(L)x13(P)x17(H) cm - Peso: 12,5 kg	**2.685**
 	PXFILA **ADD3FIL** **ADBPX2** **DC3RET** **PX3PF2** **TRAF25** **TRAF50** **TRAF10** **TRAF15** **TRAF11** **TRAF1X** **FILCT2**	**PX SERIES MODULES** filtri di rete modulari Sistema a moduli espandibili a scelta nel tempo Ogni modulo è utilizzabile autonomamente Cavo di alimentazione incluso ad ogni modulo 1,5 m Filtro di potenza di riferimento 3-stage 30A Filtro addizzionale DC3 16x Diodi 408.000 mF PX2 filtro di potenza di alto livello 2-stage 16A 408.000 mF, 16x Diodi filtro di DCT 3 PX3 filtro di potenza 2-stage 1000VA, 2x250 VA 4x250 VA alimentatori 2x500 VA alimentatori 2x500 VA alimentatori paralleli = 1.000 VA 2x750 VA alimentatori paralleli = 1.500 VA 2x250 VA + alimentatore 1.000 VA 2x1250 VA alimentatore parallelo = 2.500 VA FILTRO DI DCT2 opzionale per ogni alimentatore	 **3.325** **997** **3.780** **997** **4.550** **3.972** **3.600** **3.482** **3.675** **4.250** **4.130** **179**

		PMS SERIES MODULES filtri di rete modulari Sistema a moduli espandibili a scelta nel tempo Ogni modulo è utilizzabile autonomamente Cavo di alimentazione incluso a ogni modulo 1,5 m connessione C19	
	PMSPSU	Protezione sovravoltaggio USP	**647**
	PMSDCT	Filtro DCT2 DC opzionale 30.000 mF, 6 Diodi	**158**
	PMSIEX	Input extension	**438**
	PMSFPS	Filtro di potenza stage-2 16A	**683**
	PMSFTT	Filter extension	**438**
	PMSA25	Alimentatore 250 VA	**787**
	PMSBBX	Black Box 500 VA incluso cavo di connessione 75 cm	**1.295**
	PMSBXV	Black Box 1000 VA incluso cavo di connessione 75 cm	**1.715**
	PMS15B	Black Box 1500 VA incluso cavo di connessione 75 cm Dimensioni: 16(L)x16,5(P)x11(H) cm	**1.960**
	DC2F6D	**DC2** 30.000 mF, 6 Diodi, 2x Schuko prese, cavo di alimentazione, 1 m	**525**
	DC3FD2	**DC3** 408.000 mF, 16 Diodi, 2x Schuko prese, cavo di alimentazione, 1 m	**1.478**

MUSIC TOOLS

AUDIO LIVING DESIGN

made in Italy - www.musictools.it - Listino prezzo al pubblico Novembre 2024

[ISOstatic flooramp]

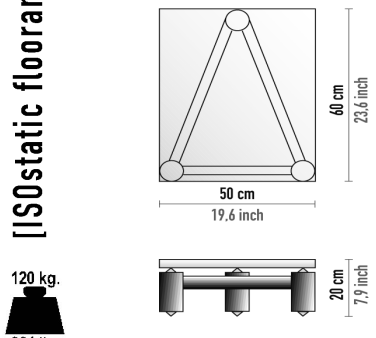

120 kg.
264 lbs

MODELLO	h cm	colore	finitura	codice	prezzo € singolo ripiano
	20	argento satinato	cromo	IPS50S	
	20	nero	oro	IPN50G	
	20	nero	cromo	IPN50S	**1.200**

[ISOstatic grand]

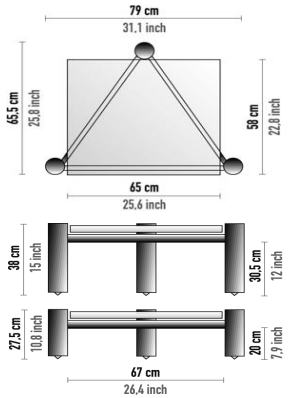

120 kg.
264 lbs

MODELLO	h cm	colore	finitura	codice	prezzo € singolo ripiano
	38	argento satinato	cromo	IES38S	
	38	nero	oro	IEN38G	
	38	nero	cromo	IEN38S	**1.200**
	27,5	argento satinato	cromo	IES27S	
	27,5	nero	oro	IEN27G	
	27,5	nero	cromo	IEN27S	**1.200**

[ISOstatic]

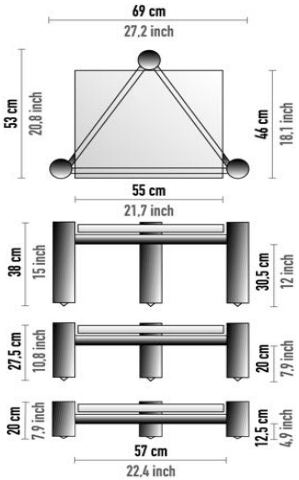

120 kg.
264 lbs

MODELLO	h cm	colore	finitura	codice	prezzo € singolo ripiano
	38	argento satinato	cromo	ICS38S	
	38	nero	oro	ICN38G	
	38	nero	cromo	ICN38S	**1.099**
	27,5	argento satinato	cromo	ICS27S	
	27,5	nero	oro	ICN27G	
	27,5	nero	cromo	ICN27S	**1.099**
	20	argento satinato	cromo	ICS20S	
	20	nero	oro	ICN20G	
	20	nero	cromo	ICN20S	**1.099**

[ISOshelf]

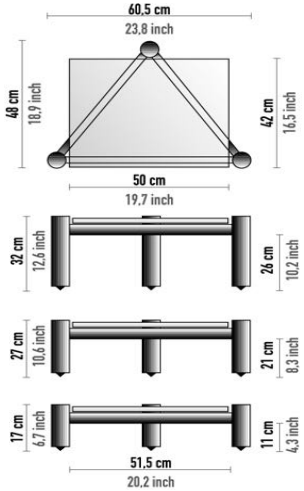

90 kg.
198 lbs

MODELLO	h cm	colore	finitura	codice	prezzo € singolo ripiano
	32	nero		IFN32F	
	32	argento satinato		IFS32F	**595**
	27	nero		IFN27F	
	27	argento satinato		IFS27F	**595**
	17	nero		IFN17F	
	17	argento satinato		IFS17F	**595**
	32	nero	punte regolabili verso il vetro	IFN32R	
	32	argento satinato		IFS32R	**695**
	27	nero	punte regolabili verso il vetro	IFN27R	
	27	argento satinato		IFS27R	**695**
	17	nero	punte regolabili verso il vetro	IFN17R	
	17	argento satinato		IFS17R	**695**

MUSIC TOOLS

AUDIO LIVING DESIGN

made in Italy - www.musictools.it - Listino prezzo al pubblico Novembre 2024

[ISOsquare] WOOD

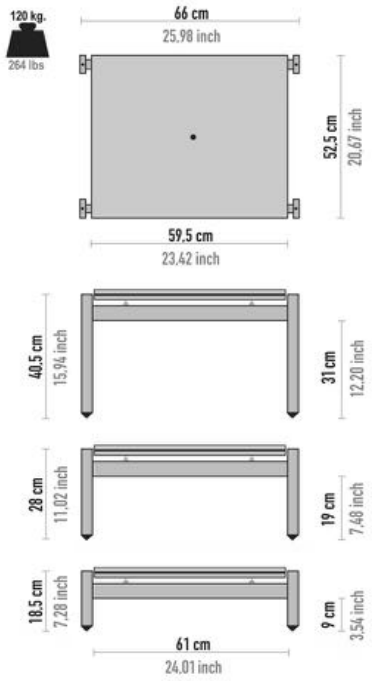

MODELLO	h cm	colore	finitura	codice	prezzo € singolo ripiano
	18	nero	Wengè cromo	IRN18W	
	18	nero	rovere cromo	IRN18R	
	18	nero	nero cromo	IRN18N	
	18	argento satinato	Wengè cromo	IRS18W	
	18	argento satinato	rovere cromo	IRS18R	
	18	argento satinato	nero cromo	IRS18N	**1.450**
	28	nero	Wengè cromo	IRN28W	
	28	nero	rovere cromo	IRN28R	
	28	nero	nero cromo	IRN28N	
	28	argento satinato	Wengè cromo	IRS28W	
	28	argento satinato	rovere cromo	IRS28R	
	28	argento satinato	nero cromo	IRS28N	**1.450**
	40	nero	Wengè cromo	IRN40W	
	40	nero	rovere cromo	IRN40R	
	40	nero	nero. cromo	IRN40N	
	40	argento satinato	Wengè cromo	IRS40W	
	40	argento satinato	rovere cromo	IRS40R	
	40	argento satinato	nero cromo	IRS40N	**1.450**

[ISOsquare] GLASS

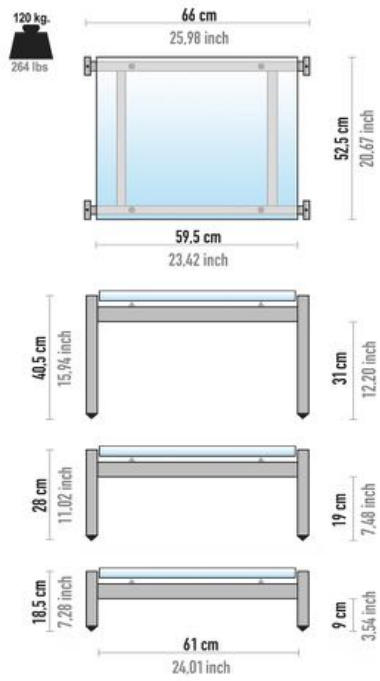

MODELLO	h cm	colore	finitura	codice	prezzo € singolo ripiano
	18	nero	Glass	IRN18V	
	18	argento satinato	Glass	IRS18V	**1.370**
	28	nero	Glass	IRN28V	
	28	argento satinato	Glass	IRS28V	**1.370**
	40	nero	Glass	IRN40V	
	40	argento satinato	Glass	IRS40V	**1.370**

MUSIC TOOLS

AUDIO LIVING DESIGN

made in Italy - www.musictools.it - Listino prezzo al pubblico Novembre 2024

MODELLO	h cm	n.piani	finitura	codice	prezzo €
[Alica] 90 kg. 198 lbs	34	2	rovere	AAR622	
	34	2	nero	AAN622	
	34	2	ciliegio	AAC622	
	34	2	wengè	AAW622	
	34	2	bianco opaco	AAO622	**1.144**
	63	3	rovere	AAR623	
	63	3	nero	AAN623	
	63	3	ciliegio	AAC623	
	63	3	wengè	AAW623	
	63	3	bianco opaco	AAO623	**1.575**
	81	4	rovere	AAR624	
	81	4	nero	AAN624	
	81	4	ciliegio	AAC624	
	81	4	wengè	AAW624	
	81	4	bianco opaco	AAO624	**2.010**
	104	5	rovere	AAR625	
	104	5	nero	AAN625	
	104	5	ciliegio	AAC625	
	104	5	wengè	AAW625	
	104	5	bianco opaco	AAO625	**2.450**

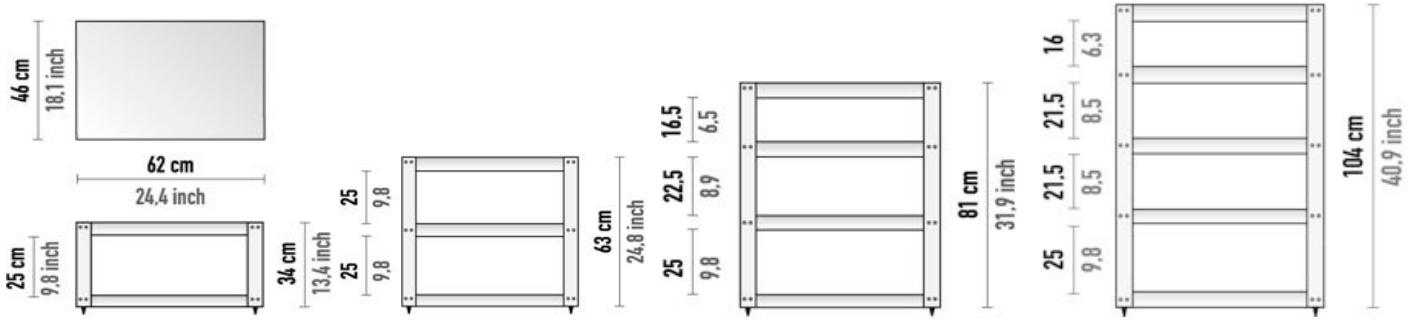

[Alica] 90 kg. 198 lbs	34	2	rovere	AAR102	
	34	2	nero	AAN102	
	34	2	ciliegio	AAC102	
	34	2	wengè	AAW102	
	34	2	bianco opaco	AAO102	**1.350**
	63	3	rovere	AAR103	
	63	3	nero	AAN103	
	63	3	ciliegio	AAC103	
	63	3	wengè	AAW103	
	63	3	bianco opaco	AAO103	**1.880**
	81	4	rovere	AAR104	
	81	4	nero	AAN104	
	81	4	ciliegio	AAC104	
	81	4	wengè	AAW104	
	81	4	bianco opaco	AAO104	**2.410**
	104	5	rovere	AAR105	
	104	5	nero	AAN105	
	104	5	ciliegio	AAC105	
	104	5	wengè	AAW105	
	104	5	bianco opaco	AAO105	**2.940**

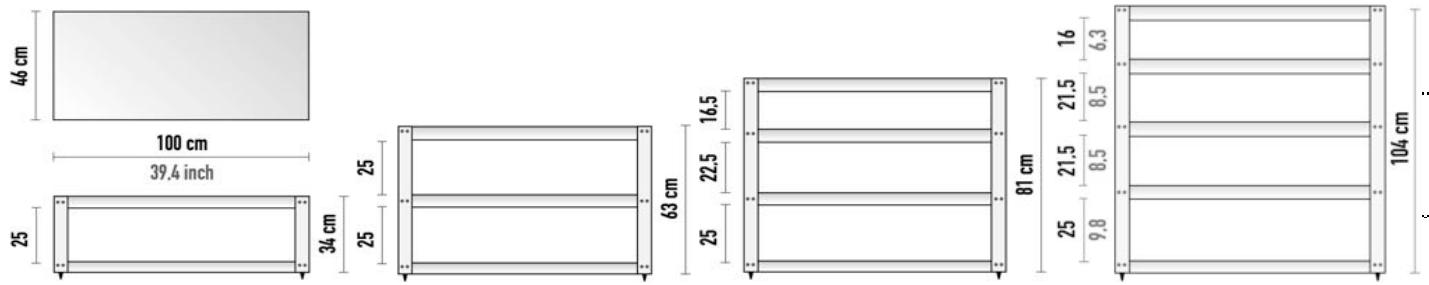

MUSIC TOOLS

AUDIO LIVING DESIGN

made in Italy - www.musictools.it - Listino prezzo al pubblico Novembre 2024

[Alica]

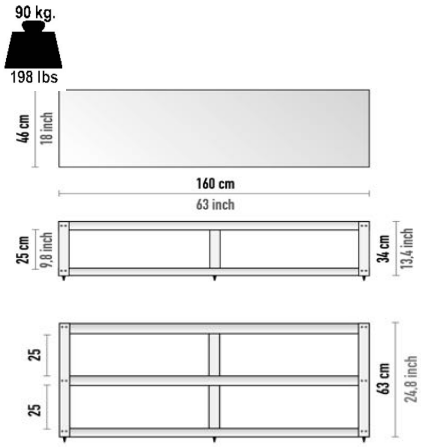

MODELLO	h cm	n.piani	finitura	codice	prezzo €
	34	2	Rovere	AAR162	
	34	2	nero	AAN162	
	34	2	ciliegio	AAC162	
	34	2	wengè	AAW162	
	34	2	bianco opaco	AAO162	**2.260**
	63	3	Rovere	AAR163	
	63	3	nero	AAN163	
	63	3	ciliegio	AAC163	
	63	3	wengè	AAW163	
	63	3	bianco opaco	AAO163	**3.140**

[CORO]

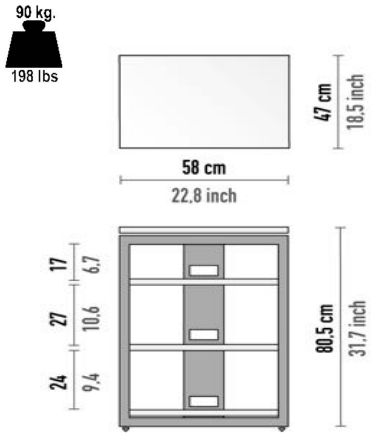

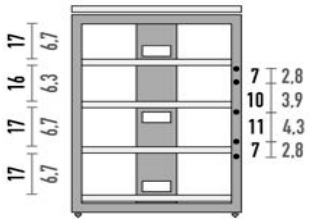

MODELLO	h cm	n.piani	finitura	codice	prezzo €
	80,5	3	cristallo	COV583	**1.045**
	80,5	4	cristallo	COV584	**1.207**
	80,5	5	cristallo	COV585	**1.369**

[GranCORO115]

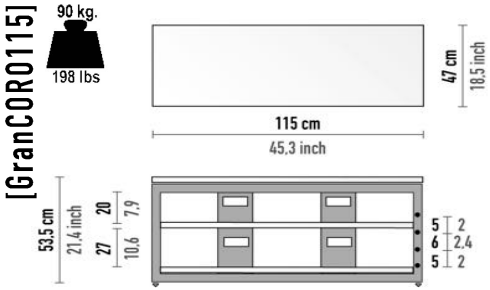

MODELLO	h cm	n.piani	finitura	codice	prezzo €
	53,5	3	cristallo	GOV115	**1.640**

[GranCORO]

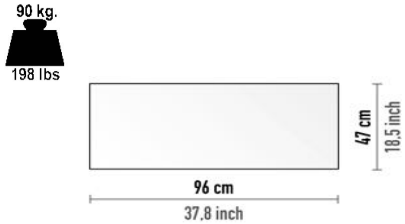

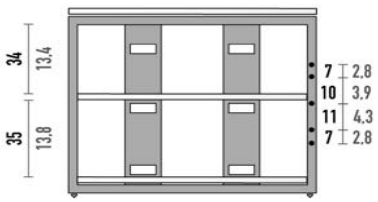

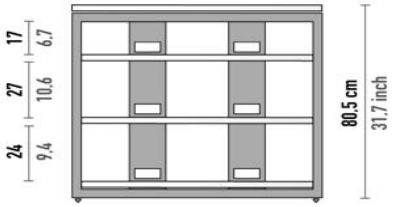

MODELLO	h cm	n.piani	finitura	codice	prezzo €
	80,5	3	cristallo	GOV963	**1.500**
	80,5	4	cristallo	GOV964	**1.749**

Disponibile, a richiesta, per tutti i modelli Coro/Grancoro piana aggiuntiva completa:
modello Coro cristallo € 153,00 - modello Grancoro cristallo € 235,00.

MUSIC TOOLS

AUDIO LIVING DESIGN

made in Italy - www.musictools.it - Listino prezzo al pubblico Novembre 2024

MODELLO

[CDVD]

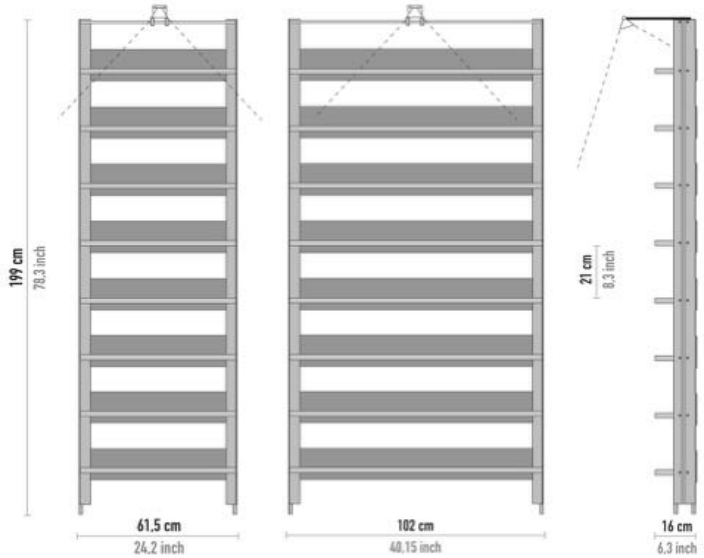

[CDonly]

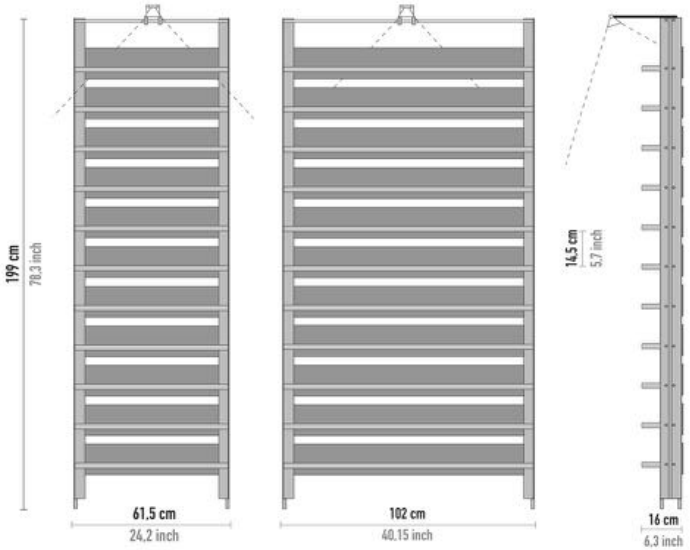

CDVD 8 piani	colore	finitura	codice	prezzo €
capacità 280 dvd or 480 cd - dim. 61,5 x h 199 cm	argento satinato	rovere	VD480R	
capacità 280 dvd or 480 cd - dim. 61,5 x h 199 cm	argento satinato	wengè	VD480W	**2.200**
capacità 460 dvd or 800 cd - dim. 102 x h 199 cm	argento satinato	rovere	VD800R	
capacità 460 dvd or 800 cd - dim. 102 x h 199 cm	argento satinato	wengè	VD800W	**2.388**
luce LED dimerabile opzionale			CDLDVD	**280**

CDonly 11 piani	colore	finitura	codice	prezzo €
capacità 640 cd - dimension 61,5 x h 199 cm	argento satinato	rovere	CD480R	
capacità 640 cd - dimension 61,5 x h 199 cm	argento satinato	wengè	CD480W	**2.680**
capacità 1.100 cd - dimension 102 x h 199 cm	argento satinato	rovere	CD110R	
capacità 1.100 cd - dimension 102 x h 199 cm	argento satinato	wengè	CD110W	**2.930**
luce LED dimerabile opzionale			CDLDVD	**280**

made in Italy - www.musictools.it - Listino prezzo al pubblico Novembre 2024

[TOOLone]

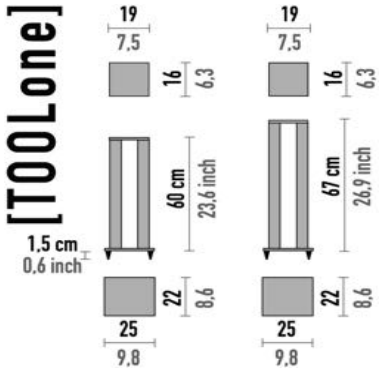

MODELLO	h cm	colore	finitura	codice	prezzo € la coppia
	60	nero	oro	TEN60G	
	60	nero	cromo	TEN60S	**1.300**
	67	nero	oro	TEN67G	
	67	nero	cromo	TEN67S	**1.300**

[ENTASIS]

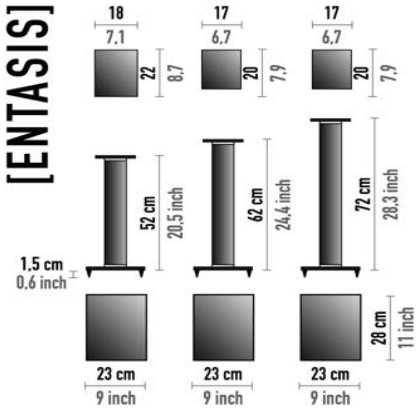

MODELLO	h cm	colore	finitura	codice	prezzo € la coppia
	52	nero	oro	ESN50G	
	52	nero	cromo	ESN50S	
	52	argento satinato	cromo	ESS50S	**848**
	62	nero	oro	ESN60G	
	62	nero	cromo	ESN60S	
	62	argento satinato	cromo	ESS60S	**848**
	72	nero	oro	ESN70G	
	72	nero	cromo	ESN70S	
	72	argento satinato	cromo	ESS70S	**848**

[FULTUR]

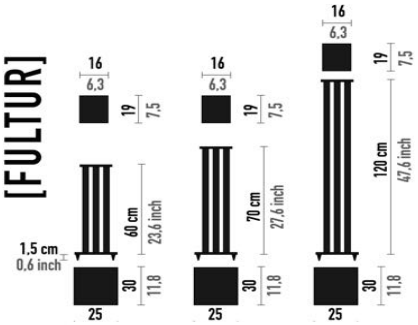

MODELLO	h cm	colore	finitura	codice	prezzo € la coppia
	60	nero	oro	FRN60G	
	60	nero	cromo	FRN60S	**698**
	70	nero	oro	FRN70G	
	70	nero	cromo	FRN70S	**698**
	120	nero	oro	FRN12G	
	120	nero	cromo	FRN12S	**745**

[Classic SPEAKERS STAND]

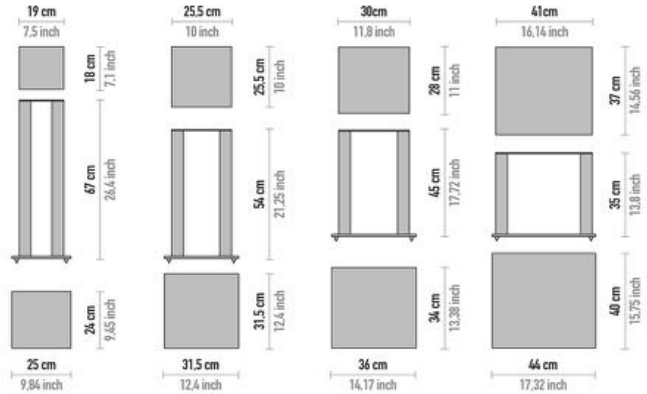

MODELLO	h cm	colore	finitura	codice	prezzo € la coppia
Piedistalli dedicati Harbet p3esr	67	nero	cromo	CSP36K	**1.295**
Piedistalli dedicati Harbet M30.1	54	nero	cromo	CSM354	**1.480**
Piedistalli dedicati Harbet SUPER HL5	45	nero	cromo	CSHL45	**1.570**
Piedistalli dedicati Harbet M40.1	35	nero	cromo	CSM435	**1.694**

STREAM-LINE upgrading audio

AUDIO LIVING DESIGN

MODELLO	Ø ruota	colore	carico max x set	codice	prezzo cad €
WHEELS 60 Set di 04 pz - h 8 cm	ø 60	silver	160 kg	RES004	**46**
WHEELS 60 Set di 06 pz - h 8 cm	ø 60	silver	240 kg	RES006	**69**
WHEELS 80 Set di 04 pz - h 11,5 cm	ø 80	cromo	280 kg	RES804	**94**
WHEELS 80 Set di 06 pz - h 11,5 cm	ø 80	cromo	420 kg	RES806	**141**
FILLIN Riempitivo fonoassorbente q.tà 7 Kg		nero		FNA007	**59**

MODELLO	Ø	packaging	codice	prezzo cad €
FLOOR-SAVER 20 sottopunta inox set di 4 pz	ø 20	blister	SEIX04	**22**
FLOOR-SAVER 30 sottopunta inox set di 4 pz	ø 30	blister	SEIX30	**44**
FLOOR-SAVER 30 sottopunta inox set di 8 pz	ø 30	luxury box	SEIX38	**88**
FLOOR-SAVER 60 sottopunta inox set di 4 pz	ø 60	luxury box	SEIX64	**142**
FLOOR-SAVER 60 sottopunta inox set di 8 pz	ø 60	luxury box	SEIX68	**284**
MAGIC-ISOLATE Clamp nero alluminio	ø 80	luxury box	MPAL80	**120**
MAGIC-ISOLATE Clamp high density graphite	ø 80	luxury box	MPHG80	**550**
TURNTABLE COVER metacrilato dim. utili interne L49XP41Xh21 cm			TR4941	**298**

[stream-line SPikE-HULL II]

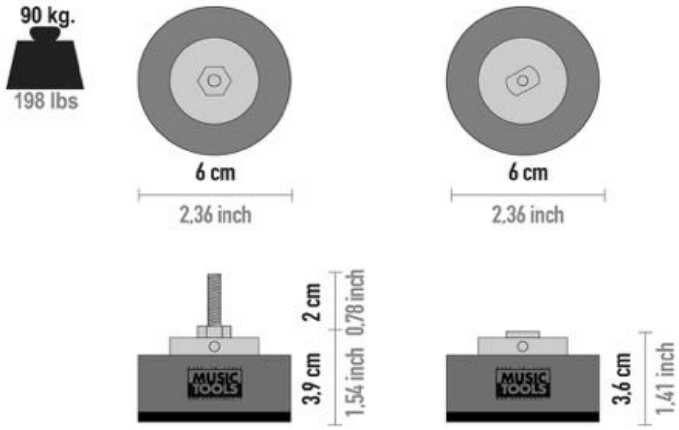

SPIKE HULL II è completa di Kit perno M8 standard per avvitare al diffusore

MODELLO	dim cm	colore		codice	prezzo cad €
SPIKE-HULL II set di 03 pz	ø 60	Red	luxury box	SLR203	
SPIKE-HULL II set di 03 pz	ø 60	Black	luxury box	SLN203	**345**
SPIKE-HULL II set di 04 pz	ø 60	Red	luxury box	SLR204	
SPIKE-HULL II set di 04 pz	ø 60	Black	luxury box	SLN204	**460**
Kit completo perno M6 per SPIKE HULL II set di 04 pz			blister	SLPM64	**27**
Kit completo perno M10 per SPIKE HULL II set di 04 pz			blister	SLPM14	**27**

MUSIC TOOLS

AUDIO LIVING DESIGN

made in Italy - www.musictools.it - Listino prezzo al pubblico Novembre 2024

[stream-line ENERGY IMAGE]

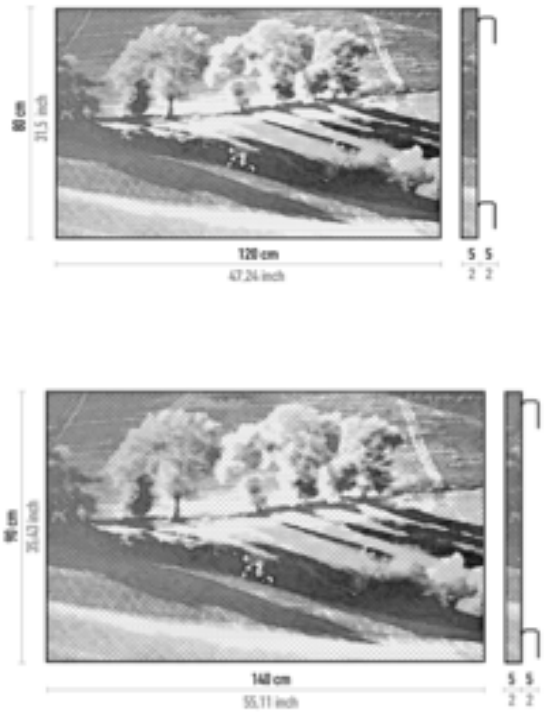

[stream-line ENERGY DRESS]

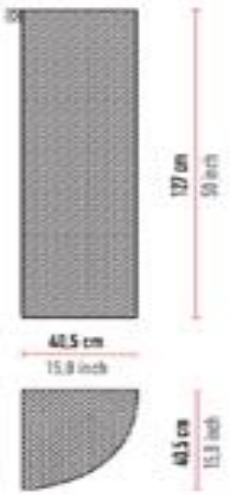

[stream-line ENERGY SOFA]

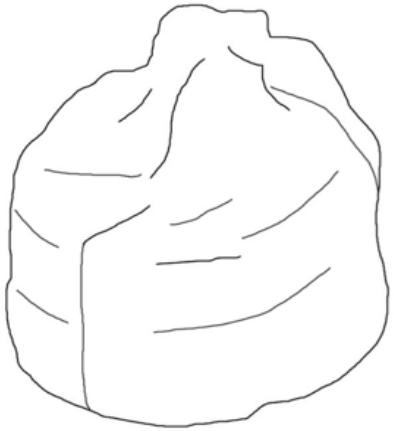

MODELLO	dim cm		codice	prezzo cad €
ENERGY IMAGE	tessuto microforato lavabile	80x120 cm	foto	EYE120	**880**
ENERGY IMAGE	tessuto microforato lavabile	90x140 cm	foto	EYE140	**1.050**

MODELLO	dim cm	colore	codice	prezzo cad €
ENERGY DRESS tessuto microforato lavabile	40,5x h 127 cm	beige	EYS126	**598**
ENERGY SOFA tessuto in microfibra	ø 85 - h 70 cm	nero	EAN857	**390**

made in Japan - www.soulnote.link - Listino prezzi al pubblico Novembre 2024

AUDIO LIVING DESIGN

MODELLO	CODICE	SCHEDA TECNICA	PREZZO €
		Sorgenti digitali	
	SONX3A **SONX3N**	**X-3** Argento - Clock Generator **X-3** Nero - Clock Generator Uscita: SMA x1 Frequenza di uscita: 10 MHz Impedenza di uscita: 50 Ohm Livello d'uscita: 1,0Vp-p Dimensioni: (LxPxH) 43 x 37,6 x 11,1 cm - Peso: 7,5 kg	**5.120** **5.120**
	SOND1A **SOND1N**	**D-1N** Argento - D/A Convertitore **D-1N** Nero - D/A Convertitore Formati di ingresso: USB: PCM, DSD (DoP v1.1, ASIO) Coaxial, AES/EBU, (DoP v1.1) Frequenze di campionamento: USB: Max. 768kHz (PCM) Max. 22.6MHz (DSD) Coaxial, AES/EBU: Max. 192kHz (PCM) / Max. 2.8MHz (DSD64 DoP v1.1) Ingressi: USB (Typ B), coaxial x2 (SPDIF), AES/EBU Uscite: XLR x1, RCA x1 Livello di uscita analogico: XLR: 5,6 Vrms RCA: 2,8 Vrms Dimensioni: (LxPxH) 43 x 37,9 x 10,9 cm - Peso: 10 kg	**6.150** **6.150**
	SONB3A **SONB3N**	**B-3** Argento - USB-ZERO LINK Bridge **B-3** Nero - USB-ZERO LINK Bridge Ingresso: USB Uscita: ZERO LINK, supporto: BULK PET, JPLAY Cavo di alimentazione, cavo ZERO LINK inclusi Dimensioni: (LxPxH) 43 x 37,6 x 11,1 cm - Peso: 7,8 kg	**6.660** **6.660**
	SOND2A **SOND2N**	**D-2** Argento - D/A Convertitore **D-2** Nero - D/A Convertitore Formati di ingresso: USB: PCM, DSD (DoP v1.1, ASIO) Coaxial, AES/EBU: PCM, DSD (DoP v1.1) Frequenze di campionamento: USB: Max. 768kHz (PCM) Max. 22.6MHz (DSD) Coaxial, AES/EBU: Max. 192kHz (PCM) / Max. 2.8MHz (DSD64 DoP v1.1) Ingressi: USB (Typ B), coaxial x2 (SPDIF), AES/EBU x2 Uscite: XLR x1, RCA x1 Livello di uscita analogico: XLR: 5,6 Vrms RCA: 2,8 Vrms Dimensioni: (LxPxH) 43 x 40,5 x 16 cm - Peso: 17 kg	**8.700** **8.700**
	SONZ3A **SONZ3N**	**Z-3** Argento - Network Transport **Z-3** Nero - Network Transport Uscita: ZERO LINK, USB Ingressi: SPF, USB Formato (PCM): Maximum 768kHz (AIFF, WAV, FLAC, Apple Lossless, mp3, AAC), 16bit, 24bit, 32bit Formato (DSD): Maximum 22,6 MHz (dsf, diff) Dimensioni: (LxPxH) 45,4 x 39,3 x 17,4 cm - Peso: 20 kg	**13.320** **13.320**
	SOND3A **SOND3N**	**D-3** Argento - D/A Convertitore **D-3** Nero - D/A Convertitore Formati di ingresso: USB: PCM, DSD (DoP v1.1) Coaxial, AES/EBU Frequenze di campionamento: USB: Max. 768kHz (PCM) Max. 22.6MHz (DSD) Coaxial, AES/EBU: Max. 192kHz (PCM) / Max. 2.8MHz (DSD64 DoP v1.1) Ingressi: USB (Typ B) 2, coaxial (SPDIF), AES/EBU Uscite: XLR x1, RCA x1 Livello di uscita analogico: XLR: 5,6 Vrms RCA: 2,8 Vrms Dimensioni: (LxPxH) 45,4 x 40,7 x 17,4 cm - Peso: 28 kg	**21.520** **21.520**

	SONS3A **SONS3N**	**S-3 Reference** Argento - Super audio Cd Player **S-3 Reference** Nero - Super audio Cd Player DAC: frequenza di campionamento, USB: Max. 768kHz (PCM) / Max. 22.6MHz (DSD) Coaxial, AES/EBU: Max. 192kHz (PCM) / Max. 2.8MHz (DSD64 DoP v1.1) Con telecomando Uscite: 1x RCA, 1x XLR Ingressi digitali: 2 USB (Type B) inputs, 1 coaxial (S/PDIF), 1 AES/EBU input Livello di uscita analogico: Balanced: 5.6Vrms (Adapted Load Impedance 5 k Ohms or more) Unbalanced: 2.8Vrms(Adapted Load Impedance 5 k Ohms or more) Dimensioni: (LxPxH) 17 x 39,3 x 17,4 cm - Peso: 27 kg	**22.550** **22.550**
		Amplificatori integrati	
	SONA1A **SONA1N**	**A-1** Argento - Amplificatore integrato Stereo **A-1** Nero - Amplificatore integrato Stereo Con telecomando Potenza in uscita per canale: W RMS: 8/4 Ohm 80/120 W S/N 110dB (IHF A network) IngressI sbilanciatI: linea 2, 3, 4 : 700mV/8kohm Ingresso bilanciato: linea 1 : 700mV/16kohm Ingressi: 3 RCA, 1 XLR Dimensioni: (LxPxH) 43 x 41,8 x 10,9 cm - Peso: 10 kg	**3.680** **3.680**
	SONA2A **SONA2N**	**A-2** Argento - Amplificatore integrato Stereo **A-2** Nero - Amplificatore integrato Stereo Con telecomando Potenza in uscita per canale: W RMS: 8/4 Ohm 100/200 W S/N 110dB (IHF A network) IngressI sbilanciatI: linea 4, 5, 6 : 700mV/8kohm Ingresso bilanciato: linea 1, 2, 3 : 700mV/16kohm Ingressi: 3 RCA, 3 XLR Dimensioni: (LxPxH) 43 x 42,3 x 16 cm - Peso: 20 kg	**7.170** **7.170**
	SONA3A **SONA3N**	**A-3** Argento - Amplificatore integrato Stereo **A-3** Nero - Amplificatore integrato Stereo Con telecomando Potenza in uscita per canale: W RMS: 4 Ohm 120 W S/N 110dB (IHF A network), tipo push - pull IngressI sbilanciatI: linea 4, 5, 6 : 700mV/8kohm Ingresso bilanciato: linea 1, 2, 3 : 700mV/16kohm Ingressi: 3 RCA, 3 XLR Dimensioni: (LxPxH) 45,4 x 40,7 x 18,4 cm - Peso: 31 kg	**21.520** **21.520**
		Preamplificatori	
	SONP3A **SONP3N**	**P-3** Argento - Preamplificatore Stereo **P-3** Nero - Preamplificatore Stereo Completamente bilanciato Ingressi: 4 x RCA, 4 x XLR Uscite: 1 x RCA, 3 x XLR Impedenza di uscita: 6,8 Ohm Tensione di uscita per canale: 21 V RMS Distorsione totale armonica: 0.0015% (1.5Vrms) Dimensioni: (LxPxH) 45,4 x 43 x 17,4 cm - Peso: 25 kg	**21.520** **21.520**
		Preamplificatori phono	
	SONE1A **SONE1N**	**E-1** Argento - Phono Equalizer **E-1** Nero - Phono Equalizer Pre phono MM/MC Ingresso MC: 0,5mV / 3 Ohm, 10 Ohm, 30 Ohm, 100 Ohm Ingresso MM: 5mV 47 kOhm Uscite: bilanciata 2,8 V sbilanciata 1,4 V Filtro subsonico Ciurcuitazione bilanciata Dimensioni: (LxPxH) 43 x 40,9 x 10,9 cm - Peso: 9,5 kg	**4.090** **4.090**

	SONE2A **SONE2N**	**E-2** Argento - Phono Equalizer **E-2** Nero - Phono Equalizer Pre phono MM/MC Ingresso MC: 0,4mV / 3 Ohm, 10 Ohm, 30 Ohm, 100 Ohm, 300 Ohm,1kOhm Ingresso MM: 4mV 47 kOhm Uscite: bilanciata 2,8 V sbilanciata 1,4 V Filtro subsonico Ciurcuitazione bilanciata non NFB equaliz. phono dedicato per testine tot. 144 tipi di curve da DECCA, COLUMBIA, SP Records Dimensioni: (LxPxH) 43 x 41 x 16 cm - Peso: 20 kg	**7.680** **7.680**
	SONE3A **SONE3N**	**E-3** Argento - Phono dedicato solo a testine digitali **DS** **E-3** Nero - Phono dedicato solo a testine digitali **DS** Ingresso: 1x XLR, 1x RCA (non connettere entrambe) Phono dedicato solo a testine digitali **DS** Uscite: XLR x1, RCA x1 Sensibilità: 50mV, uscita sensibilità 2,54V (bilanciata) 1,27V (sbilanciata) uscita max (1kHZ) 12V (bilanciata) 6V (sbilanciata), guadagno 34dB (bilanciata) 28dB (sbilanciata) RIAA deviazione +/- 0,2 db Base in legno con punte dedicate incluse Dimensioni: (LxPxH) 45,4 x 40,7 x 18,9 cm - Peso: 27 kg	**18.530** **18.530**
		Amplificatori finali	
	SONM3C **SONB3C**	**A-3 Core SE** Argento - Amplificatore finale Stereo **A-3 Core BE** Nero - Amplificatore finale Stereo Completamente bilanciato Potenza in uscita per canale: W RMS: 4 Ohm 120W Guadagno: 33dB Risposta in frequenza: 2Hz bis 200kHz (±3dB, 1W, 8Ohm) Ingressi: 2 x XLR Uscita: 2 x ch. Impedenza di ingresso: 480mV / 24kΩ Dimensioni: (LxPxH) 45,4 x 43,5 x 18,9 cm - Peso: 29 kg	**16.460** **16.460**
	SONM3A **SONM3N**	**M-3** Argento - Amplificatore finale Monofonico la coppia **M-3** Nero - Amplificatore finale Monofonico la coppia Completamente bilanciato Potenza in uscita per canale: W RMS: 4 Ohm 160W Guadagno: 22dB Risposta in frequenza: 2Hz ~ 200kHz (±1dB) Ingressi: 1 x XLR Uscita: 1 x ch. Impedenza di ingresso: 1V / 25kΩ Dimensioni: (LxPxH) 34 x 51,2 x 25,1 cm - Peso: 31 kg cad.	**40.990** **40.990**
		Cavi di segnale	
	SONRC1	**RCC-1** - Cavo di segnale 1.2 m singolo Cavo di segnale dedicato a Clock Connettori SMA Impedenza 50 Ohm Connettori MA-BNC per convertire a 2x	**1.530**
	SONRB1 **SONRB3**	**RBC-1** - Cavo XLR 1.5 m (L/R) la coppia **RBC-3** - Cavo XLR 3 m (L/R) la coppia Cavo singolo in rame rivestito da schiuma di teflon sottile isolante, cavo bilanciato non schermato	**1.530** **2.050**
		Cavi di potenza	
	SONR10	**RCS-10** - Cavo di potenza 2,5 m la coppia Cavo singolo in rame rivestito da schiuma di teflon sottile isolante, cavo bilanciato non schermato	**990**

made in Germany - www.vincent-tac.de - Listino prezzi al pubblico Novembre 2024

MODELLO	CODICE	SCHEDA TECNICA	PREZZO €
		Sorgenti digitali	
	205112	**T.A.C. C-35 CDplayer** Argento CD Player con stadio di uscita valvolare - Con telecomando Convertitore D/A: 24bit / 96kHz Risposta in frequenza: 20Hz - 20kHz, +/- 0,5dB Uscite: 2 x Stereo RCA, 1 coassiale Valvole: 1x 6N10, 2 x 12AX7 Distorsione armonica totale: < 0,003% Rapporto segnale/rumore: > 95dB Dimensioni: (LxPxH) 43 x 35,5 x 13,2 cm - Peso: 10 kg	**2.145**
		Amplificatori Integrati	
	204352	**T.A.C. 34 Dream** Nero Amplificatore integrato a valvole Potenza nominale: 4-8 Ohm 2 x 40W Risposta in frequenza: 20Hz - 60kHz, +/- 1,5dB Ingressi: 4 Stereo RCA Uscite: 2 x Speakers Valvole: 2 x 6E2, 4 x 6N3. 4 x EL34 Impedenza di ingresso: 50 kOhm Rapporto segnale/rumore: > 90dB Dimensioni: (LxPxH) 42 x 27 x 21 cm - Peso: 19 kg	**1.970**
	206453	**T.A.C. T-22** Argento Amplificatore integrato a valvole Potenza nominale: 4-8 Ohm 2 x 40W Risposta in frequenza: 20Hz - 60kHz, +/- 1,5dB Ingressi: 4 x Stereo RCA Uscite: 2 x Speakers Valvole: 4 x 6N3, 4 x EL34 Impedenza di ingresso: 100 kOhm Rapporto segnale/rumore: 90dB Dimensioni: (LxPxH) 33 x 39 x 16,5 cm - Peso: 19,6 kg	**2.080**
	205115	**T.A.C. V-88** Nero Amplificatore integrato a valvole - Con telecomando Potenza nominale: 4-8 Ohm 2 x 70W Risposta in frequenza: 20Hz - 40kHz, +/- 1 dB Ingressi: 4 x Stereo RCA Uscite: 2 x Speaker, 1 x Stereo REC Out Valvole: 2 x 12AX7, 2 x 6CG7, 4 x KT88 Impedenza di ingresso: 47 kOhm Rapporto segnale/rumore: > 90dB Dimensioni: (LxPxH) 45 x 42 x 22 cm - Peso: 32 kg	**6.300**

TAD

TECHNICAL AUDIO DEVICES LABORATORIES, INC.

made in Japan - www.tad-labs.com - Listino prezzi al pubblico Novembre 2024

AUDIO LIVING DESIGN

MODELLO	CODICE	SCHEDA TECNICA	PREZZO €
		Sorgenti digitali	
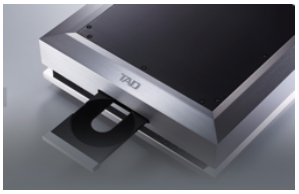	**TDD1XS** **TDD1XN**	**TAD-D1000 TX** Argento - SACD Player - Con telecomando **TAD-D1000 TX** Nero - SACD Player - Con telecomando Ingressi digitali: 1 x XLR, 2 x coassiali, 1 x ottico, 1 x USB Uscite analogiche: 1 x Stereo XLR, 1 x Stereo RCA Uscite digitali: 1 x XLR, 1 x coassiale Rapporto segnale/rumore: 115dB Dimensioni: (LxPxH) 44 x 40,6 x 15 cm - Peso: 18,5 kg	**21.530** **21.530**
	TDD70R	**TAD-D700 Reference** Argento - SACD Player - Con telecomando Ingresso bilanciato: 1 x XLR Ingresso coassiale: 1 x RCA Uscite analogiche: 1 x Stereo XLR, 1 x Stereo RCA Uscite digitali: 1 x XLR Frequenza in ingresso: 44,1kHz, 48kHz, 88,2kHz, 96kHz, 176,4kHz, 192kHz Frequenza in uscita: 44,1kHz - 88,2kHz Rapporto segnale/rumore: >115dB Dimensioni unità principale: (LxPxH) 45 x 44 x 18,5 cm Dimensioni unità di alimentazione: (LxPxH) 22 x 43 x 18,5 cm Peso unità principale: 26,5 kg Peso unità di alimentazione: 14 kg	**66.500**
	TDDX1S **TDDX1N**	**TAD-DA1000 TX** Argento - D/A converter - Con telecomando **TAD-DA1000 TX** Nero - D/A converter - Con telecomando Uscite analogiche: 1 x Stereo XLR, 1 x Stereo RCA. 1 x Jack Uscite digitali: 1 x XLR, 1 x coassiale Ingressi digitali: 1 x XLR, 2 x coassiale, 1 x ottico, 1 x USB Rapporto segnale/rumore: 115dB Dimensioni: (LxPxH) 44 x 40,6 x 15 cm - Peso: 16,5 kg	**17.800** **17.800**
		Preamplificatori	
	TDC10A **TDC10N**	**TAD-C1000** Argento - Preamplificatore - Con telecomando **TAD-C1000** Nero - Preamplificatore - Con telecomando Ingressi analogici: 4 x XLR, 2 x RCA Distorsione nominale: 0,0005% (1Vrms segnale ingresso) Uscite analogiche: 2 x XLR, 2 x RCA Risposta in frequenza 10Hz - 100kHz, -1dB Rapporto segnale/rumore: 120dB Dimensioni: (LxPxH) 44 x 42,4 x 15 cm - Peso: 17 kg	**21.190** **21.190**
	TDC700	**TAD-C700 Reference** Argento - Preamplificatore - Con telecomando Ingressi: 3 x XLR, 3 x RCA Uscite: 2 x XLR, 2 x RCA Recording: 1 x XLR, 1 x RCA Risposta in frequenza: 10Hz - 100kHz, -1dB Rapporto segnale/rumore: 120dB Guadagno: 12dB Distorsione nominale: 0,0015% Dimensioni unità principale: (LxPxH) 45 x 44 x 15 cm Dimensioni unità di alimentazione: (LxPxH) 22 x 43 x 18,5 cm Peso unità principale: 29 kg Peso unità di alimentazione: 15 kg	**69.800**

Amplificatori finali			
	TDM10S **TDM10N**	**TAD-M1000** Argento Amplificatore stereo **TAD-M1000** Nero Amplificatore stereo Configurabile in mono Potenza: 500W / 4 Ohm, 250W / 8 Ohm Risposta in frequenza: 5Hz - 50kHz, -3dB Distorsione nominale: <0,005% Sensibilità di ingresso: 1.5V / 220 kOhm (bilanciato), 0.75V / 47 kOhm (sbilanciato) Rapporto segnale/rumore: >112dB Guadagno: 29,5dB Dimensioni: (LxPxH) 44 x 47,9 x 14,8 cm - Peso: 29 kg	**21.250** **21.250**
	TDM25S **TDM25N**	**TAD-M2500 MKII S** Argento Amplificatore stereo **TAD-M2500 MKII K** Nero Amplificatore stereo Potenza in uscita: 500W su 4 Ohm, 250W su 8 Ohm Distorsione nominale: <0,05% Sensibilità ingressi/impedenza nominale: 1.5V / 220 (bilanciato), 0.75V / 47 kOhm (sbilanciato) Risposta in frequenza: 5Hz - 50kHz, -3dB Rapporto segnale/rumore: >112dB Guadagno: 29,5dB Dimensioni: (LxPxH) 44 x 46,7 x 17 cm - Peso: 43 kg	**30.540** **30.540**
	TDM7S0	**Reference M700S** Amplificatore stereo Stereo potenza in uscita: 350W su 4 Ohm, 175W su 8 Ohm Distorsione nominale: <0,005% Sensibilità di ingresso: 1.5V / 220 kOhm Rapporto segnale/rumore: >125dB Risposta in frequenza: 1Hz - 100kHz, +0/-3dB Guadagno: 29,5dB Dimensioni: (LxPxH) 51,6 x 62,2 x 29,6 cm - Peso: 75,5	**66.400**
	TDM700	**Reference M700** Amplificatore mono la coppia Mono potenza in uscita: 700W su 4 Ohm, 350W su 8 Ohm Distorsione nominale: <0,005% Sensibilità di ingresso: 1.5V / 220 kOhm Rapporto segnale/rumore: >125dB Risposta in frequenza: 1Hz - 100kHz, +0/-3dB Guadagno: 29,5dB Dimensioni: (LxPxH) 51,6 x 62,2 x 29,6 cm - Peso: 74,5 cadauno	**105.000**
Diffusori acustici			
	TDMCNN **TDMCTI**	**TAD-ME1-K Micro Evolution One** Piano Black la coppia **TAD-ME1-K Micro Evolution One** Titanium silver finish la coppia Diffusori 3 vie, da supporto, bass reflex 16 cm woofer, 1 midrange/tweeter 9 cm/2,5 cm Risposta in frequenza: 36Hz - 60kHz Sensibilità: 85dB Impedenza nominale: 4 Ohm Dimensioni: (LxPxH) 25,1 x 40,2 x 41,1 cm - Peso: 20 kg cadauna	**15.980** **15.980**
	TDMCPN **TDMCPT**	**TAD-ST3-K** - Nero la coppia **TAD-ST3-K -** Titanium silver finish la coppia Piedistalli per diffusori TAD-ME1-K Dimensioni:(LxPxH) 37,6 x 46 x 65,2 cm - Peso: 16 kg cadauno	**2.500** **2.500**
	TDC1XN **TDC1XX**	**TAD-CE1TX Compact Evolution One** WN - Ebano/Nero la coppia **TAD-CE1TX Compact Evolution One** K - Nero/Nero la coppia Diffusori 3 vie, da supporto, bass reflex 18 cm woofer, 1 midrange/tweeter 14 cm/3,5 cm Risposta in frequenza: 34Hz - 100kHz Sensibilità: 85dB Impedenza nominale: 4 Ohm Dimensioni: (LxPxH) 29 x 44,6 x 52,4 cm - Peso: 30 kg cadauna	**39.000** **39.000**
	TDC1XP	**TAD-ST2TX** Piedistalli per diffusori TAD-CE1TX - nero la coppia Dimensioni: (LxPxH) 40 x 51 x 58,1 cm - Peso: 16 kg	**2.700**

	TDE20W	**TAD-E2-WN Evolution** Ebano makassar la coppia Diffusore 2,5 vie, da pavimento, bass reflex 2x 15.5 cm woofer, 1x tweeter 2,5 cm berillio Risposta in frequenza: 30 Hz to 60 kHz Potenza di ingresso: 150 W Sensibilità 87 dB - impedenza nominale 4 ohm Dimensioni: (LxPxH) 32 x 40,5 x 111 cm - Peso kg 32 cadauna	**17.530**
	TDTX0K	**TAD-E1TX-K Evolution One** Nero laccato lucido la coppia Diffusore 3 vie, da pavimento, bass reflex 2 x 16 cm woofer, 1 midrange/tweeter 9 cm/2,5 cm Risposta in frequenza: 29Hz - 60kHz Potenza di ingresso: 200 W max Sensibilità: 88dB Impedenza nominale: 4 Ohm Dimensioni: (LxPxH) 35 x 51,2 x 121,5 cm - Peso: 46 kg cadauna	**30.540**
	TDGE1W	**TAD-GE1-WN** Fianchi Antracite/Nero/Ebano makassar la coppia Diffusori 3 vie, da pavimento, bass reflex 18 cm woofer x 2, 1 coassial midrange/tweeter 14 cm/3,5 cm Risposta in frequenza: 27Hz - 100kHz Sensibilità: 88dB Impedenza nominale: 4 Ohm Potenza di ingresso: 250 W max Dimensioni: (LxPxH) 39,4 x 54,7 x 121,2 cm - Peso: 64 kg cadauna	**62.000**
	TDC12R **TDC12K**	**TAD-CR1TX Compact Reference One** Beryl Red la coppia **TAD-CR1TX Compact Reference One** Emerald Black la coppia Diffusori 3 vie, da supporto, bass reflex 8" woofer, 1 midrange/tweeter 16 cm/3,5 cm Risposta in frequenza: 32Hz - 100kHz Potenza di ingresso: 200 W max Sensibilità: 86dB Impedenza nominale: 4 Ohm Dimensioni: (LxPxH) 34,1 x 44,6 x 62,8 cm - Peso: 46 kg cadauna	**84.990** **84.990**
	TDST10	**TAD-ST1TX** Nero la coppia Piedistalli per diffusori Reference CR1 TX Dimensioni: (LxPxH) 40,7 x 52,5 x 53,2 cm Peso: 16 kg cadauno	**5.980**
	TDR1XN **TDR1XG**	**TAD-R1TX Reference One** Beryl Red la coppia **TAD-R1TX Reference One** Emerald Black la coppia Diffusori 3 vie, da pavimento, bass reflex 2 x 10" woofer, 1 midrange/tweeter 16 cm/3,5 cm Risposta in frequenza 21Hz - 100kHz Potenza di ingresso: 300 W max Sensibilità: 90dB Impedenza nominale: 4 Ohm Dimensioni: (LxPxH) 55,4 x 69,8 x 129,3 cm - Peso: 150 kg cadauna	**165.000** **165.000**
	TDR1XB	**TAD-R1TX Reference Limited** Santa Maria Blue la coppia Diffusori 3 vie, da pavimento, bass reflex 2 x 10" woofer, 1 midrange/tweeter 16 cm/3,5 cm Risposta in frequenza 21Hz - 100kHz Potenza di ingresso: 300 W max Sensibilità: 90dB Impedenza nominale: 4 Ohm Dimensioni: (LxPxH) 55,4 x 69,8 x 129,3 cm - Peso: 162 kg cadauna	**198.000**
		Cavi di segnale	
	TDCX10 **TDCX15** **TDCX1D**	**TAD-IC010xm** cavo di segnale XLR 1 m la coppia **TAD-IC015xm** cavo di segnale XLR 1,5 m la coppia **TAD-IC015xm LTD** cavo di segnale XLR 1,5 m la coppia	**3.100** **3.450** **6.700**
		Cavi di potenza	
	TDS020 **TDS025** **TDS030**	**TAD-SC020M** cavo di potenza 2 mt la coppia **TAD-SC025M** cavo di potenza 2,5 mt la coppia **TAD-SC030M** cavo di potenza 3 mt la coppia Terminali a forcella ø sezioni del cavo: interna 8,2 mm - esterna 13 mm Rame Oxygen-Free Copper intrecciato extra fine (DF-OFC) Treccia esterna lavorata a maglia Struttura del cavo con risposta a basso rumore	**4.800** **5.150** **5.500**

Vincent™

AUDIO LIVING DESIGN

made in Germany - www.vincent-tac.de - Listino prezzi al pubblico Novembre 2024

MODELLO	CODICE	SCHEDA TECNICA	PREZZO €
		Sorgenti digitali	
	205461 **205462**	**CD-200** Nero - CD Player **CD-200** Argento - CD Player Ingressi: 1 jack 6,3 mm, 1 jack 3,5 mm Uscite: 1 ottico, 1 coassiale, 1 RCA, 1 jack 3,5 mm Risposta in frequenza: 20Hz a 20kHz, +/- 1dB Distorsione armonica: < 0,005 % Convertitore D/A 24bit / 192kHz Valvole 2 x 6N1 Consumo massimo 25 W Telecomando incluso Dimensioni: (LxPxH) 21 x30,5 x 9,5 cm - Peso: 4 kg	**1.150** **1.150**
	205244 **205243**	**CD-S1.2** Nero - CD Player **CD-S1.2** Argento - CD Player Ingressi: 1 ottico, 1 coassiale, 1 USB, 1 Power Control Uscite di segnale: 2 stereo RCA, 1 stereo XLR, 1 coassiale, 1 x 6,3 mm Jack, 1 Power control Risposta in frequenza: 20Hz a 20kHz Convertitore D/A 24bit / 192kHz Valvole: 2 x 6N16 Con telecomando Dimensioni: (LxPxH) 43 x 34,2 x 10,6 cm - Peso: 8,5 kg	**2.080** **2.080**
	205113 **205114**	**CD-S7 DAC** Nero - CD-Player **CD-S7 DAC** Argento - CD-Player Convertitore D/A 24bit / 192kHz - Con telecomando Risposta in frequenza: 20Hz a 20kHz, +/- 0,5dB Ingressi: 1 USB, 1 ottico, 1 coassiale, 1x 3,5 mm Jack, 1 x 6,3 mm Jack Uscite di segnale: 1 x stereo RCA, 1 x stereo XLR, 1 x coassiale, 1 x 3,5 mm Jack Valvole impiegate: 1 x 6922, 1 x 6Z4, 1 x 12AX7 Formati riproducibili: WAV, FLAC, APE, LPCM, MP3, ACC, AC3, WMA Dimensioni: (LxPxH) 43 x 35,6 x 13,2 cm - Peso: 9 kg	**3.360** **3.360**
	205482 **205483**	**DAC-1 MK** Nero - D/A Convertitore **DAC-1 MK** Argento - D/A Convertitore Ingressi: 1 USB, 1 ottico, 1 coassiale, 1x 3,5 mm Jack Uscite: 1 x Stereo XLR, 1 x Stereo RCA. 1 x 3,5 mm Power control Formati riprod.: DSD, WAV, FLAC, APE, LPCM, MP3, ACC, AC3, WMA Risoluzione (coassiale /ottico): PCM 24 Bit/192 kHz (DSD 64) Risoluzione USB: PCM 32 Bit/384 kHz (DSD 256) Voltaggio di uscita audio: 2,5 V Dimensioni: (LxPxH) 43 x 34,3 x 7,9 cm - Peso: 5,5 kg	**1.410** **1.410**
	205599 **205598**	**DAC-700** Nero - D/A Convertitore **DAC-700** Argento - D/A Convertitore Ingressi: 1 USB, 2 ottico, 2 coassiale, 1x AES, 1x 3,5 mm Jack Uscite: 1x Stereo XLR, 1x Stereo RCA, 1x 3,5 mm Jack Power contr. Formati riprod.: MP3, WMA ,AAC, AAC+, ALAC, FLAC, APE, WAV, DSD Risoluzione (coassiale /ottico): PCM 24 Bit/192 kHz (DSD 64) Risoluzione USB: PCM 32 Bit/384 kHz (DSD 512) Voltaggio di uscita audio: 2,5 V Dimensioni: (LxPxH) 43 x 36 x 9,5 cm - Peso: 6,9 kg	**2.435** **2.435**

Amplificatori Integrati			
	205175 **205176**	**SV-200** Nero - Amplificatore integrato **SV-200** Argento - Amplificatore integrato Ingressi: 2 x Stereo RCA, 1 x ottica, 1 x coassiale Uscite di potenza: 2 x 2 Speaker Uscite di segnale: 1 x stereo RCA Rec Out, 1 x stereo RCA Pre Out, 2 x 3,5 mm Jack Valvole: 2x 6N1 RMS / 8 Ohm: 2 x 25W RMS / 4 Ohm: 2 x 35W Risposta in frequenza: 20Hz a 20kHz, +/- 0,5dB Con telecomando Dimensioni: (LxPxH) 21 x 32 x 9,5 cm - Peso: 5 kg	**1.216** **1.216**
	205387 **205386**	**SV-500** Nero - Amplificatore integrato **SV-500** Argento - Amplificatore integrato Ibrido - Con telecomando Ingressi: 4 stereo RCA, 1 ottico, 1 coassiale Uscite: 1 Stereo RCA Rec Out, 1 Stereo RCA Pre Out, 2 x 2 Power Control, 2 x 2 Speaker RMS / 8 Ohm: 2 x 50W RMS / 4 Ohm: 2 x 80W Formati riproducibili: WAV, FLAC, APE, LPCM, MP3, ACC, AC3, WMA Valvole: 1 x 12AU7, 2 x 6N1 Risposta in frequenza: 20Hz a 20kHz, +/- 0,5dB Dimensioni: (LxPxH) 43 x 37,5 x 11,8 cm - Peso: 10 kg	**1.440** **1.440**
	205505 **205506**	**SV-228** Nero - Amplificatore integrato **SV-228** Argento - Amplificatore integrato Ibrido - Con telecomando Ingressi: 2 stereo RCA,1 ottico,1coassiale, 1 bluetooth, 1 stereo Uscite di potenza: 4 x 2 Speaker Uscite di segnale: 1 stereo RCA Pre Out, 1 x stereo Rec Out RMS / 8 Ohm: 2 x 100W RMS / 4 Ohm: 2 x 180W Classe A / 8 Ohm: 2 x 10W Massimo consumo in potenza: 350 Watt Valvole: 1 x 6N4, 2 x ECC8 Formato DAC: WAV, FLAC, APE, LPCM, MP3, AAC, AC3, WMA Risp. frequenza: 20Hz a 20kHz (+/- 0,5dB), 20Hz a 50kHz (+/- 2dB) Dimensioni: (LxPxH) 43 x 45 x 15,2 cm - Peso: 15,5 kg	**2.340** **2.340**
	205601 **205600**	**SV-237 MKII** Nero - Amplificatore integrato **SV-237 MKII** Argento - Amplificatore integrato Ibrido - Con telecomando Ingressi: 3 stereo RCA, 1 ottico, 1 coassiale, 1 bluetooth Uscite di potenza: 4 x 2 Speaker Uscite di segnale: 1 stereo RCA Pre Out, 2 x 3,5 mm Jack, 1 stereo RCA Rec Out RMS / 8 Ohm: 2 x 150W RMS / 4 Ohm: 2 x 250W Classe A / 8 Ohm: 2 x 10W Valvole: 1 x 12AX7, 2 x 6N1P Risposta in frequenza: 20Hz a 20kHz, +/- 0,5dB, 20Hz a 50kHz, +/- 2dB Formati riproducibili: WAV, FLAC, APE, LPCM, MP3, ACC, AC3, WMA Dimensioni: (LxPxH) 43 x 43,5 x 15,2 cm - Peso: 20,4 kg	**2.880** **2.880**
	205478 **205479**	**SV-737** Nero - Amplificatore integrato **SV-737** Argento - Amplificatore integrato Ibrido, modulo Wifi integrato - Con telecomando Ingressi: 6 stereo RCA, 2 ottico, 2 coassiale, 1 Stereo Main In Uscite di potenza: 4 x 2 Speaker Uscite di segnale: 1 stereo RCA Pre Out, 2x 3,5 mm Jack, 1 stereo Rec Out Valvole: 2 x 6N1P, 2 x 6N2P, 1 x 85A2 Formati riproducibili: WAV, FLAC, APE, LPCM, MP3, ACC, AC3, WMA RMS / 8 Ohm: 2 x 180W RMS / 4 Ohm: 2 x 300W Risposta in frequenza: 20Hz a 20kHz, +/- 0,3dB Dimensioni: (LxPxH) 43 x 43 x 16,5 cm - Peso: 21 kg	**3.570** **3.570**

	205384 **205385**	**SV-700** Nero - Amplificatore integrato **SV-700** Argento - Amplificatore integrato Ibrido - Con telecomando Ingressi: 3 stereo RCA, 1 stereo XLR, 1 ottico, 1 coassiale Uscite di potenza: 4 x 2 Speaker Uscite di segnale: 1 stereo RCA Pre Out, 1 x Stereo RCA Rec Out, 2 x 3,5 mm Jack Valvole: 1 x 6Z4, 2 x 12AX7, 4 x 12AU7 RMS / 8 Ohm: 2 x 100W RMS / 4 Ohm: 2 x 160W Risposta in frequenza: 20Hz a 20kHz, +/- 0,5dB Formati riproducibili: WAV, FLAC, APE, LPCM, MP3, ACC, AC3, WMA Dimensioni: (LxPxH) 43 x 43 x 19,2 cm - Peso: 24,2 kg	**4.800** **4.800**
		Preamplificatori	
	205061 **205062**	**SA-32** Nero - Preamplificatore **SA-32** Argento - Preamplificatore Ingressi: 5 stereo RCA, 1 Stereo XLR Uscite di segnale: 2 Stereo RCA Pre Out, 1 Stereo XLR Pre Out, 1 Stereo RCA Rec Out, 2 x 3.5 mm Jack Valvole impiegate: 4 x 6N16 Risposta in frequenza: 20Hz a 20kHz, +/- 0,5dB Con telecomando Dimensioni: (LxPxH) 43 x 36 x 8 cm - Peso: 6,2 kg	**1.380** **1.380**
	205597 **205596** **205605** **205606**	**SA-T7 MK** Nero - Preamplificatore **SA-T7 MK** Argento - Preamplificatore **SA-T7 Diamond** Nero - Preamplificatore **SA-T7 Diamond** Argento - Preamplificatore Ingressi: 6 stereo RCA, 1 ottico, 1 coassiale, 1 bluetooth Uscite di segnale: 2 stereo RCA Pre Out, 2 x 3,5 mm Jack, 1 stereo RCA Rec Out Valvole: 4 x 6SCH9P, 4 x 6SCH51P, 1 x 85A2, 2 x 6SCH9P Formati riproducibili: WAV, FLAC, APE, LPCM, MP3, ACC, AC3, WMA Risposta in frequenza: 10Hz a 100kHz, +/- 0,1dB Con telecomando Dimensioni: (LxPxH) 43 x 37 x 13,5 cm - Peso: 8,5 kg	**3.280** **3.280** **4.320** **4.320**
		Preamplificatori phono	
	205374 **205375**	**PHO-200** Nero - Preamplificatore phono **PHO-200** Argento - Preamplificatore phono Telaio unico, MM/MC Risposta in frequenza: 10Hz a 20kHz, +/- 0,5dB Ingressi: 1 x Stereo RCA Uscite: 1 x Stereo RCA Fattore di amplificazione: MM 40dB, MC 100 dB Rapporto segnale/rumore: MM: >84 dB, MC: >71dB Impedenza di ingresso: MM: 47 kOhm, MC: 100 Ohm Alimentazione: 12 V CC, 200mA Dimensioni: (LxPxH) 11,5 x 13 x 5,5 cm - Peso: 1 kg	**185** **185**
	205484 **205485**	**PHO-300** Nero - Preamplificatore phono, 2 telai **PHO-300** Argento - Preamplificatore phono, 2 telai Risposta in frequenza: 10Hz a 20kHz, +/- 0,5dB, MM/MC Ingressi: 1 Stereo RCA, 1 x 5pol DIN (DC IN PHO-300) Uscite: 1 Stereo RCA, 1 x 5pol DIN (DC OUT PHO-300ps) Fattore di amplificazione: MM: 40 dB, MC: 60 dB Rapporto segnale/rumore: MM:> 83 dB, MC:> 70 dB Impedenza di ingresso: MM: 47 kOhm, MC: 100 Ohm Impedenza di uscita: 250 Ohm Dimensioni (LxPxH): 11,5 x 12,6 x 6 cm ciascuno Peso: 0,9 Kg unità di alimentazione, 0,6 kg preamplificatore	**420** **420**

	205464 **205465**	**PHO-500** Nero - Preamplificatore phono, MM/MC **PHO-500** Argento - Preamplificatore phono, MM/MC Risposta in frequenza: 10Hz a 20kHz, +/- 0,5dB Ingressi: 1 x Stereo RCA Uscite: 1 x Stereo RCA, 1 x USB Rapporto segnale/rumore: MM: > 83 dB, MC: > 70 dB Impedenza di ingresso: MM: 47 KOhm, MC: 100 Ohm - 1000 Ohm Impedenza di uscita: 250 Ohm Dimensioni: (LxPxH) 13 x 20,5 x 9,5 cm ciascuno Peso: 1,4 Kg unità di alimentazione, 1 kg preamplificatore	**770** **770**
	205453 **205454**	**PHO-701** Nero - Preamplificatore phono **PHO-701** Argento - Preamplificatore phono Risposta in frequenza: 10Hz a 20kHz, 2 telai, MM/MC Ingressi: 1 x Stereo RCA Uscite: 1 x Stereo RCA, 1 x USB (24 bit / 192 kHz) Valvole: 1 x 12AU7 Dimensioni: (LxPxH) 13 x 22,5 x 8,2 cm ciascuno - Peso: 2,2 kg	**900** **900**
		Amplificatori finali	
	205177 **205178**	**SP-332** Nero - Amplificatore finale stereo **SP-332** Argento - Amplificatore finale stereo Ingressi: 1 Stereo RCA, 1 Stereo XRL, 1 x 3,5 mm Jack Uscite: 2 x Speaker, 1 x 3,5 mm Jack RMS / 8 Ohm: 2 x 150W RMS / 4 Ohm: 2 x 250W Risposta in frequenza: 20Hz a 20kHz, +/- 0,5dB Valvole: 2 x 6N16, 1 x 6N15 Dimensioni: (LxPxH) 43 x 43 x 16,5 cm - Peso: 21,1 kg	**2.610** **2.610**
	205240 **205239**	**SP-T700** Nero - Amplificatore finale mono la coppia **SP-T700** Argento - Amplificatore finale mono la coppia Ingressi: 1 mono RCA, 1x 3,5 mm Jack (power control) Uscite di potenza: 2 x 2 Speaker Uscite di segnale: 1 x 3,5 mm Jack (power control) Risposta in uscita: RMS / 4 Ohm: 300 W, RMS / 8 Ohm: 150 W, Classe A / 8 Ohm: 10 W Risposta in frequenza: 20Hz a 20kHz, +/- 0,5dB Valvole: 1x 6S3P-EV; 1x 6SCH9P; 1x 6Z4 Dimensioni (LxPXH): 21 x 40 x 26,3 cm - Peso: 16 kg	**4.670** **4.670**
		Amplificatori cuffia	
	205496 **205497**	**KHV-200** Nero - Amplificatore cuffia **KHV-200** Argento - Amplificatore cuffia Ingressi: 2 x Stereo RCA Uscite: 1 x Stereo RCA Pre Out, 1 x Stereo RCA Rec Out, 1 x 6,33 mm Jack, 1 x Stereo XLR a 4 pin Valvole: 2 x E18F, 1 x ECC82 Dimensioni: (LxPxH) 21 x 30,5 x 9,5 cm - Peso: 3,6 kg	**1.380** **1.380**
		Cavi di segnale	
	205208 **205209** **205210**	**High End RCA** - Cavo segnale Premium Line 2x0,6 m **High End RCA** - Cavo segnale Premium Line 2x1 m **High End RCA** - Cavo segnale Premium Line 2x1,5 m Diametro: 10 mm Conduttori rame OFC Oxygenfree 99,99% Materiale isolante: PVC, poliestere, nylon e foglio di alluminio Connettori placcati oro	**142** **164** **197**
	205211 **205212** **205213**	**High-End XLR** - Cavo segnale Premium Line 2x0,6 m **High-End XLR** - Cavo segnale Premium Line 2x1 m **High-End XLR** - Cavo segnale Premium Line 2x1,5 m Diametro: 8 mm Conduttori rame OFC Oxygenfree 99,99% Materiale isolante: PVC, poliestere, nylon e foglio di alluminio Connettori placcati oro	**164** **186** **223**

Cavi di potenza				
	205205	**High-End Cavo Speaker** - Premium Line	2x2 m	**417**
	205206	**High-End Cavo Speaker** - Premium Line	2x3 m	**483**
	205207	**High-End Cavo Speaker** - Premium Line	2x5 m	**550**
	205201	**High-End Cavo Speaker, Bi Wire** - Premium Line	2x2 m	**417**
	205202	**High-End Cavo Speaker, Bi Wire** - Premium Line	2x3 m	**483**
	205203	**High-End Cavo Speaker, Bi Wire** - Premium Line	2x5 m	**549**
		Diametro: 13 mm		
		Conduttori rame OFC Oxygenfree 99,99%		
		Materiale isolante: PVC, cotone, carta PET, polipropilene		
		Connettori a forcella o banana placcati oro		
Accessori				
	205408	**PF-2** Nero - Filtro di alimentazione, multipresa		**580**
	205409	**PF-2** Argento - Filtro di alimentazione, multipresa		**580**
		Max. capacità di commutazione: 2200 W		
		Uscite: 2 x prese Schuko per sorgenti digitali (300W)		
		4 x prese Schuko per sorgenti analogiche (1900W)		
		Ingresso: 220-240 V / 50 Hz CA (max 10A / 2200W)		
		Dimensioni: (LxPxH) 13,3 x 35 x 7,2 cm - Peso: 2,7 kg		

AUDIO LIVING DESIGN

il meglio dell'hi-fi dal mondo

Via Pantanelli 119 - 61025 Montelabbate (Pesaro) - Tel +39.0721.472.899
audiolivingdesign@audiolivingdesign.it - www.audiolivingdesign.it